EFL302B3

CARRETILLA ELEVADORA CONTRAPESADA DE 4 RUEDAS LI-ION 3000 KG

3000 kg | 6000 mm | 80 V Li-Ion





Las EFL302B3 y EFL352B3 están diseñadas para aplicaciones exigentes en interiores y exteriores. Con sus chasis robustos, gran altura libre al suelo y resistencia al agua IPX4, estas carretillas elevadoras destacan en entornos duros como obras de construcción, patios logísticos y plantas de fabricación. Su diseño compacto y la colocación baja de la batería garantizan estabilidad en terrenos irregulares, lo que las hace ideales para tareas de manipulación de materiales de gran exigencia, llueva o haga sol, desde muelles de carga hasta almacenes amplios.

ESPECIFICACIÓN	REF	UNIDAD	VALOR
Fabricante			EP
Designación del modelo			EFL302B3
Tensión de la batería		V	80
Capacidad nominal	Q	kg	3000
Distancia al centro de gravedad de la carga	c	mm	500
Peso de servicio		kg	4100
Altura del mástil replegado	h_1	mm	2070
Altura de elevación	h_3	mm	3000
Altura, mástil extendido	h_4	mm	4110
Longitud total	l_1	mm	3735
Ancho total	b_1/b_2	mm	1230
Longitud hasta dorsal de horquillas	l_2	mm	2665
Dimensiones de horquillas	s/e/l	mm	45×122×1070
Radio de giro	Wa	mm	2437
Unidad de potencia			Electric
Manipulación			Seated

Copyright 2026 EP Equipment. Todos los derechos reservados. | Hoja de datos actualizada el 2025-11-28

Características

Mástil mejorado para una mejor visibilidad y estabilidad

Resistencia al agua IPX4

Volante ajustable

Espacio amplio para el operador

Batería Li-ion de 80V205Ah/280Ah y cargador de 35A/60A

Ubicación baja de la batería para mayor estabilidad

Neumáticos grandes y gran altura libre al suelo

VDI Chart

	ESPECIFICACIÓN	REF	UNIDAD	VALOR
1.1	Fabricante			EP
1.2	Designación del modelo			EFL302B3
1.3	Unidad de potencia			Electric
1.4	Manipulación			Seated
1.5	Capacidad nominal	Q	kg	3000
1.6	Distancia al centro de gravedad de la carga	c	mm	500
1.8	Distancia de carga, centro del eje motriz a la horquilla	x	mm	481
1.9	Distancia entre ejes	y	mm	1750
2.1	Peso de servicio		kg	4100
2.2	Peso por eje con carga delante/detrás		kg	6420/660

Copyright 2026 EP Equipment. Todos los derechos reservados. | Hoja de datos actualizada el 2025-11-28

	ESPECIFICACIÓN	REF	UNIDAD	VALOR
2.3	Peso por eje sin carga delante/detrás		kg	1740/2340
3.1	Tipo de ruedas			Pneumatic
3.2	Dimensiones de ruedas, delante		mm	28X9-15-14PR
3.3	Dimensiones de ruedas, detrás		mm	6.50-10-10PR
3.5	Ruedas, número delante/detrás (x =con tracción)			2x/2
3.6	Ancho de vía, delante	b_{10}	mm	1010
3.7	Ancho de vía, detrás	b_{11}	mm	980
4.1	Inclinación de mástil de elevación adelante/atrás	α/β	°	6/10
4.2	Altura del mástil replegado	h_1	mm	2070
4.3	Elevación libre	h_2	mm	120
4.4	Altura de elevación	h_3	mm	3000
4.5	Altura, mástil extendido	h_4	mm	4110
4.7	Altura del tejadillo protector (cabina)	h6	mm	2180
4.8	Altura de asiento / plataforma	h7	mm	1130
4.12	Altura de enganche	h10	mm	300
4.19	Longitud total	l_1	mm	3735
4.20	Longitud hasta dorsal de horquillas	l_2	mm	2665
4.21	Ancho total	b_1/b_2	mm	1230
4.22	Dimensiones de horquillas	s/e/l	mm	45×122×1070
4.23	A, B Portahorquillas clase / tipo A, B			3A
4.24	Ancho de carro portahorquillas		mm	1150
4.31	Margen con el suelo con carga, bajo mástil		mm	120
4.32	Margen con el suelo, centro distancia entre ejes	m_2	mm	150
4.34.1	Ancho de pasillo para paletas 1000x1200 transversales	Ast	mm	4118
4.34.2	Ancho de pasillo para paletas 800x1200 transversales	Ast	mm	4318
4.35	Radio de giro	Wa	mm	2437
5.1	Velocidad de marcha con/sin carga		km/h	11/12
5.2	Velocidad de elevación con/sin carga		m/s	0.29/0.36
5.3	Velocidad de descenso con/sin carga		m/s	0.4/0.43
5.8	Capacidad de rampa máx. con/sin carga		%	15/15
5.10	Freno de servicio			Hydraulic
5.11	Freno de mano			Mechanical
6.1	Motor de tracción, potencia S2 60 min		kW	10

Copyright 2026 EP Equipment. Todos los derechos reservados. | Hoja de datos actualizada el 2025-11-28

	ESPECIFICACIÓN	REF	UNIDAD	VALOR
6.2	Motor de elevación, potencia con S3 15%		kW	16
6.4.1	Tensión de la batería		V	80
6.4.2	Tensión de batería/capacidad nominal		Ah	205
6.4.3	Tipo de batería			Li-Ion
8.1	Tipo de unidad de transmisión			AC
10.5	Diseño de dirección			Hydraulic
10.7	Nivel sonoro al oído del conductor		dB(A)	<74

Sujeto a modificaciones de las especificaciones y diseños sin previo aviso como parte de la mejora continua del producto. Las imágenes y los datos técnicos mostrados pueden incluir características opcionales y se proporcionan únicamente como referencia. Todas las dimensiones están sujetas a las tolerancias de fabricación estándar.

VDI Drawing

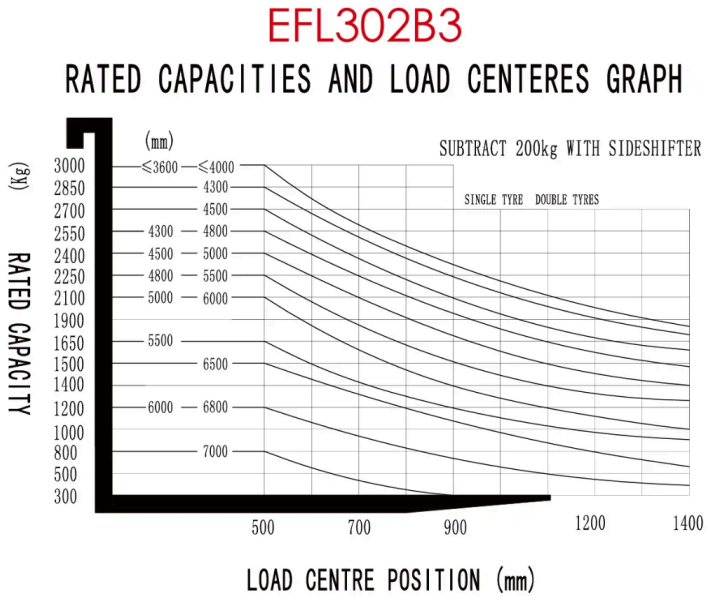

Copyright 2026 EP Equipment. Todos los derechos reservados. | Hoja de datos actualizada el 2025-11-28

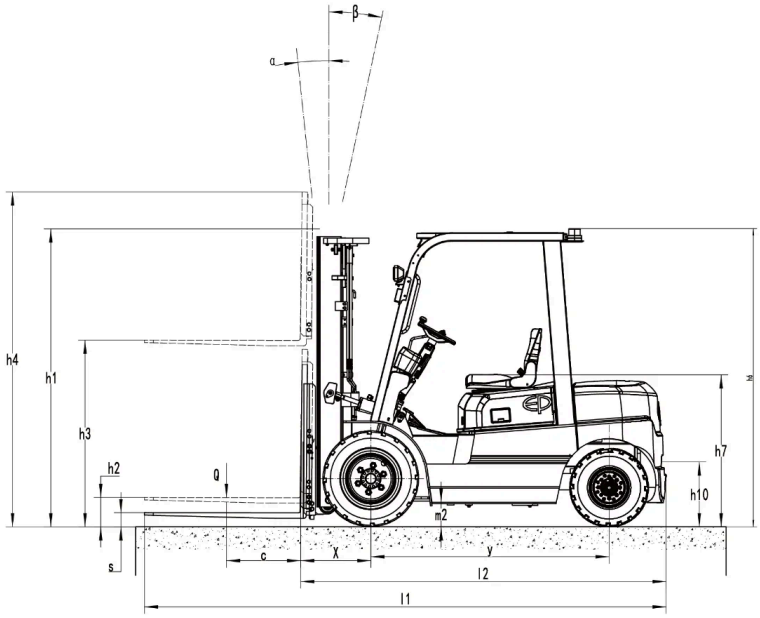

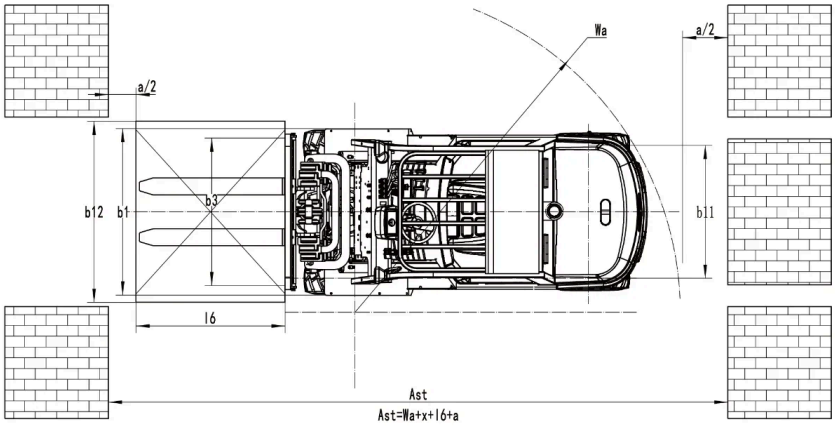

Opciones de Mástil

TIPO DE MÁSTIL	ALTURA DE ELEVACIÓN (H3, MM)	ALTURA MÁSTIL REPLEGADO (H1, MM)	ALTURA MÁSTIL EXTENDIDO, S/ RESPALDO (H4, MM)	ALTURA MÁSTIL EXTENDIDO, C/ RESPALDO (H4, MM)	ALTURA DE ELEV. LIBRE, S/ RESPALDO (H2, MM)	ALTURA DE ELEV. LIBRE, C/ RESPALDO (H2, MM)
2-Standard Mast	2700	1910	3300	3795	120	120
2-Standard Mast	3000	2060	3630	4095	120	120
2-Standard Mast	3300	2210	3930	4395	120	120
2-Standard Mast	3500	2310	4130	4595	120	120
2-Standard Mast	3600	2360	4230	4695	120	120

Copyright 2026 EP Equipment. Todos los derechos reservados. | Hoja de datos actualizada el 2025-11-28

TIPO DE MÁSTIL	ALTURA DE ELEVACIÓN (H3, MM)	ALTURA MÁSTIL REPLEGADO (H1, MM)	ALTURA MÁSTIL EXTENDIDO, S/ RESPALDO (H4, MM)	ALTURA MÁSTIL EXTENDIDO, C/ RESPALDO (H4, MM)	ALTURA DE ELEV. LIBRE, S/ RESPALDO (H2, MM)	ALTURA DE ELEV. LIBRE, C/ RESPALDO (H2, MM)
2-Standard Mast	4000	2610	4630	5095	120	120
2-Standard Mast	4300	2760	4930	5395	120	120
2-Standard Mast	4500	2860	5130	5595	120	120
2-Free Mast	3000	2040	3630	4095	1410	945
2-Free Mast	3300	2190	3930	4395	1560	1095
2-Free Mast	3600	2340	4230	4695	1710	1245
3-Free Mast	4300	2040	4930	5395	1410	945
3-Free Mast	4500	2120	5130	5595	1490	1025
3-Free Mast	4800	2225	5430	5895	1595	1130
3-Free Mast	5000	2310	5630	6095	1680	1215
3-Free Mast	5500	2560	6130	6595	1930	1465
3-Free Mast	6000	2810	6630	7095	2180	1715

Opciones

ARTÍCULO	OPCIONES (artículos opcionales marcados en amarillo)
Dimensión de la horquilla	122*50*1070 | 122*50*1150 | 122*50*1220 | 122*50*1370 | 122*50*1520 | 122*50*1600 | 122*50*1700 | 122*50*1820 | 122*50*2000 | 122*50*2200 | 122*50*2420
Opción de ancho del portahorquillas	1100mm | Yes and not customized
Opción de altura del portahorquillas	1095mm | Yes and not customized
Material de la rueda delantera	Pneumatic | Normal solid | Non-making solid
Material de la rueda trasera	Pneumatic | Non-making solid | Normal solid
Capacidad de la batería	80V205AH | 80V280AH
Cargador	80V60A External charger | 80V35A Intergrated charger | 80V100A External charger | 80V150A External charger
Indicador de batería (BDI)	With hourmeter
Tipo de asiento	Regular | Comfortable | Suspension | Regular + safety belt logic switch | Comfortable + safety belt logic switch | Suspension + safety belt logic switch | Suspension with armrest + safety belt logic switch

Copyright 2026 EP Equipment. Todos los derechos reservados. | Hoja de datos actualizada el 2025-11-28

ARTÍCULO	OPCIONES (artículos opcionales marcados en amarillo)
Implementos	No | Built-in sideshifter | External sideshifter | Fork positioner with sideshift
Perno de tracción	Yes and not customized
Luz delantera	LED
Luz trasera	No | LED
Luz de advertencia	Yes and not customized
Lámpara de dirección	LED
Luz azul	No | Rear | Front and rear
Luz de advertencia de área	No | Both sides and rear | Both sides
Espejo retrovisor	One in front | Two on sides and one in front
Zumbador	Yes and not customized
Sistema OPS (presencia del operador)	Yes and not customized
Telemática	Yes and not customized
Cabina	No | Basic half cabin | Upgrade half cabin | Full cabin
Techo protector	With tempered glass
Sistema de calefacción durante la carga de la batería de litio	No | Yes and not customized
Dispositivo de identificación del operador	Yes and not customized | Card reader
Control hidráulico	Mechanical lever
Bocina en el reposabrazos trasero	No | Yes and not customized
Windshield washer system	Yes, only with cabin and not customized

Copyright 2026 EP Equipment. Todos los derechos reservados. | Hoja de datos actualizada el 2025-11-28