ET158

TRANSPALETA ELÉCTRICA

1500 kg | 110 mm | 48 V Li-Ion



Ideal para almacenamiento de alta densidad, salas traseras de la cadena de suministro minorista y almacenes de fabricación donde la agilidad y el rendimiento son importantes, el ET158 sobresale en tareas como carga/descarga de palets, preparación de mercancías para envío y maniobras en pasillos estrechos. Su diseño apoya a los operadores que trabajan en zonas de almacenamiento compactas o entornos de entrega con elevación trasera, convirtiéndolo en una herramienta versátil para diversas industrias.

ESPECIFICACIÓN	REF	UNIDAD	VALOR
Fabricante			EP
Designación del modelo			ET158
Tensión de la batería		V	48
Capacidad nominal	Q	kg	1500
Distancia al centro de gravedad de la carga	c	mm	600
Peso de servicio		kg	118
Altura de elevación	h_3	mm	110
Longitud total	l_1	mm	1566
Ancho total	b_1/b_2	mm	560 (685)
Longitud hasta dorsal de horquillas	l_2	mm	416
Dimensiones de horquillas	s/e/l	mm	55/150/1150
Radio de giro	Wa	mm	1403
Unidad de potencia			Electric
Manipulación			Pedestrian
Distancia de carga, centro del eje motriz a la horquilla	x	mm	947
Distancia entre ejes	y	mm	1198

Copyright 2026 EP Equipment. Todos los derechos reservados. | Hoja de datos actualizada el 2025-11-07

Características

Capacidad de carga robusta de 1.5 toneladas

Con una capacidad nominal de 1,500 kg, el ET158 maneja cargas estándar de palets con facilidad. Su construcción está diseñada para garantizar estabilidad y rendimiento bajo un uso sostenido.

Diseño compacto y radio de giro ajustado

Con un radio de giro de aproximadamente 1,403 mm y un ancho de 685 mm, el ET158 maniobra fácilmente en pasillos estrechos y espacios ajustados donde camiones más grandes tienen dificultades.

Sistema de batería eficiente

Impulsado por una batería de 48 V (10 Ah estándar, opcional 20 Ah), el ET158 ofrece un tiempo de funcionamiento fiable para turnos típicos y apoya operaciones eficientes sin tiempos de inactividad frecuentes.

Diseño ligero y versátil

Con solo 115 kg (incluida la batería), el ET158 es ligero para su clase mientras ofrece operación tipo peatón, haciéndolo flexible tanto para el uso en almacenes como en zonas de entrega.

VDI Chart

	ESPECIFICACIÓN	REF	UNIDAD	VALOR
1.1	Fabricante			EP
1.2	Designación del modelo			ET158
1.3	Unidad de potencia			Electric
1.4	Manipulación			Pedestrian
1.5	Capacidad nominal	Q	kg	1500
1.6	Distancia al centro de gravedad de la carga	c	mm	600
1.8	Distancia de carga, centro del eje motriz a la horquilla	x	mm	947
1.9	Distancia entre ejes	y	mm	1198
2.1	Peso de servicio		kg	118
2.2	Peso por eje con carga delante/detrás		kg	530/1088
2.3	Peso por eje sin carga delante/detrás		kg	96/22
3.1	Tipo de ruedas			Polyurethane

Copyright 2026 EP Equipment. Todos los derechos reservados. | Hoja de datos actualizada el 2025-11-07

	ESPECIFICACIÓN	REF	UNIDAD	VALOR
3.2	Dimensiones de ruedas, delante		mm	Φ190x55
3.3	Dimensiones de ruedas, detrás		mm	Φ80x61
3.4	Ruedas adicionales (ruedas giratorias)		mm	Φ74x30
3.5	Ruedas, número delante/detrás (x =con tracción)			1x-/4
3.6	Ancho de vía, delante	b_{10}	mm	410
3.7	Ancho de vía, detrás	b_{11}	mm	410 (535)
4.4	Altura de elevación	h_3	mm	110
4.9	Altura de la empuñadura de barra timón en posición de marcha mín./máx.	h_{14}	mm	650/1200
4.15	Altura bajada	h_{13}	mm	80
4.19	Longitud total	l_1	mm	1566
4.20	Longitud hasta dorsal de horquillas	l_2	mm	416
4.21	Ancho total	b_1/b_2	mm	560 (685)
4.22	Dimensiones de horquillas	s/e/l	mm	55/150/1150
4.34.1	Ancho de pasillo para paletas 1000x1200 transversales	Ast	mm	2163
4.34.2	Ancho de pasillo para paletas 800x1200 transversales	Ast	mm	2076
4.35	Radio de giro	Wa	mm	1403
5.1	Velocidad de marcha con/sin carga		km/h	4.5/5.0
5.2	Velocidad de elevación con/sin carga		m/s	0.022/0.025
5.3	Velocidad de descenso con/sin carga		m/s	0.065/0.060
5.8	Capacidad de rampa máx. con/sin carga		%	8/16
5.10	Freno de servicio			Electromagnetic
6.1	Motor de tracción, potencia S2 60 min		kW	0.75
6.2	Motor de elevación, potencia con S3 15%		kW	0.8
6.4.1	Tensión de la batería		V	48
6.4.2	Tensión de batería/capacidad nominal		Ah	10
6.4.3	Tipo de batería			Li-Ion
6.5	Peso de la batería		kg	6.5
8.1	Tipo de unidad de transmisión			DC
10.5	Diseño de dirección			Mechanical
10.7	Nivel sonoro al oído del conductor		dB(A)	<74

Sujeto a modificaciones de las especificaciones y diseños sin previo aviso como parte de la mejora continua del producto. Las imágenes y los datos técnicos mostrados pueden incluir características opcionales y se proporcionan únicamente como referencia. Todas las dimensiones están sujetas a las tolerancias de fabricación estándar.

Copyright 2026 EP Equipment. Todos los derechos reservados. | Hoja de datos actualizada el 2025-11-07

VDI Drawing

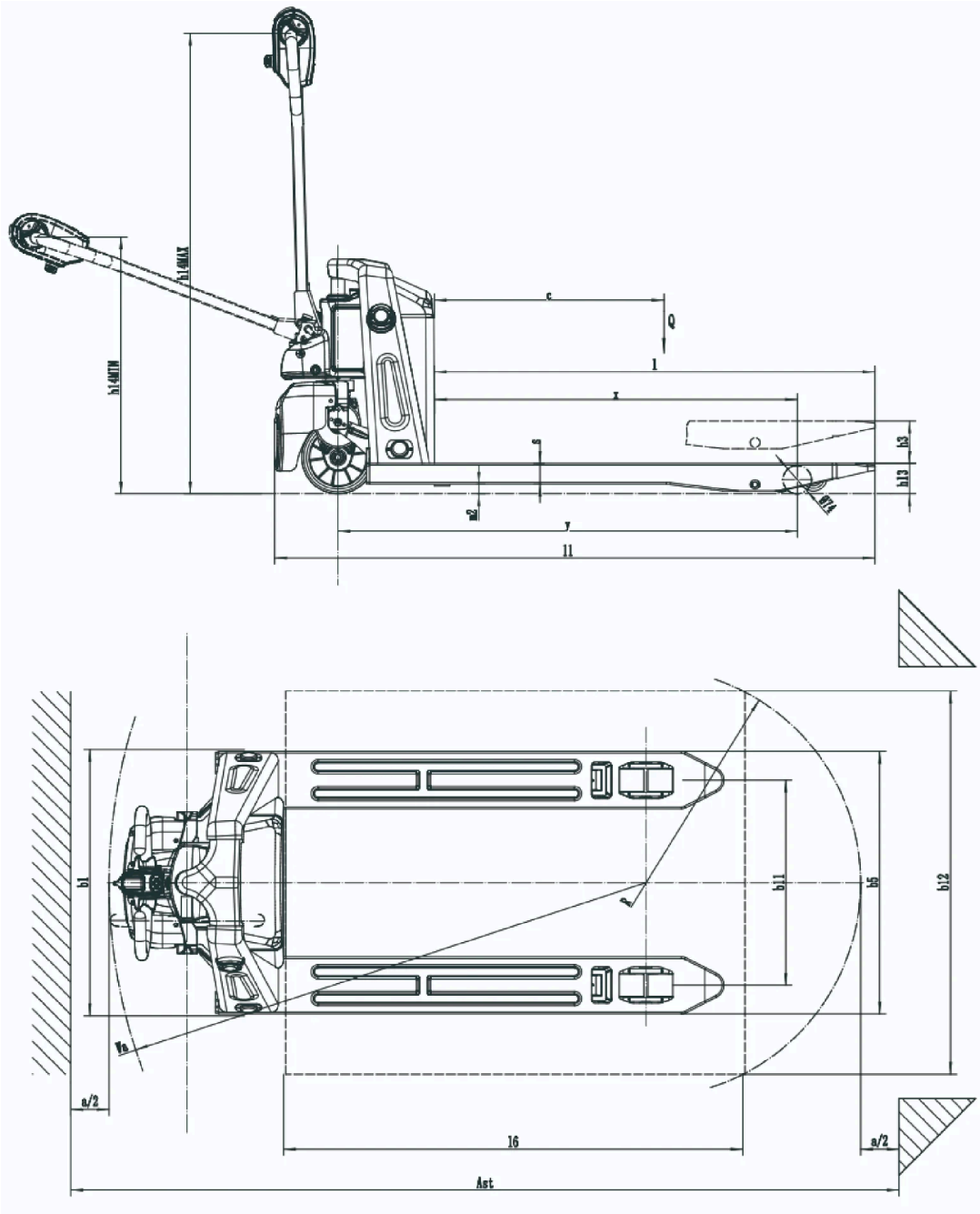

Opciones

ARTÍCULO	OPCIONES (artículos opcionales marcados en amarillo)
Dimensión de la horquilla	1150 | 800 | 900 | 1000 | 1220 | 1350 | 1400 | 1500 | 1600 | 1700 | 1800 | 2000
Altura mínima de las horquillas (bajadas)	80
Tipo de rueda de carga	Double | Single
Material de la rueda de carga	PU

Copyright 2026 EP Equipment. Todos los derechos reservados. | Hoja de datos actualizada el 2025-11-07

ARTÍCULO	OPCIONES (artículos opcionales marcados en amarillo)
Material de la rueda motriz	PU
Capacidad de la batería	48V/10Ah Li-ion | 48V/20Ah Li-ion
Cargador	48V-5A external charger
Indicador de batería (BDI)	Without hourmeter
Tipo de cabezal del timón	ET2 type handle
Ruedas pivotantes	No | Yes and not customized
Zumbador	Yes and not customized
Funcionamiento del manipulador vertical	Yes and not customized
Grupo de tracción	Yes and not customized
Altura al suelo de la cubierta del grupo de tracción	50mm

Copyright 2026 EP Equipment. Todos los derechos reservados. | Hoja de datos actualizada el 2025-11-07