

QDD301T

TRACTOR ELÉCTRICO 3.0T

3000 kg



La serie QDD301T/601T es ideal para fábricas, centros logísticos y líneas de producción que requieren remolques frecuentes de cargas pesadas. Gracias a sus neumáticos de goma sólida y su fuerte tracción de enganche (hasta 4500 N), funciona de manera fiable tanto en superficies lisas como en irregulares. El volante ajustable y el amplio espacio para las piernas mejoran la comodidad del operador durante largos turnos, mientras que las configuraciones de cabina opcionales la hacen adaptable a operaciones en todas las condiciones climáticas. Este modelo es especialmente adecuado para remolcar carros, piezas y palets a lo largo de distancias medias a largas en entornos industriales exigentes.

ESPECIFICACIÓN	REF	UNIDAD	VALOR
Fabricante			EP
Designación del modelo			QDD301T
Battery voltage/nominal capacity		V/Ah	48/240
Capacidad nominal	Q	kg	3000
Peso de servicio		kg	1100
Longitud total	l_1	mm	1985
Ancho total	b_1/b_2	mm	1010/990
Radio de giro	Wa	mm	1780
Unidad de potencia			Electric
Manipulación			Sentado
Rated drawbar pull	F	N	750
Distancia entre ejes	y	mm	1105
Peso por eje sin carga delante/detrás		kg	500/600
Tipo de ruedas			Goma maciza
Dimensiones de ruedas, delante		mm	4.00-8
Dimensiones de ruedas, detrás		mm	4.00-8

Copyright 2026 EP Equipment. Todos los derechos reservados. | Hoja de datos actualizada el 2025-11-07

Características

Sistema de accionamiento CA potente y fiable

Equipado con un motor de CA de alta eficiencia (4–6 kW), el QDD301T/601T ofrece una fuerte tracción y aceleración rápida con un mantenimiento mínimo. El sistema garantiza un rendimiento suave y constante incluso bajo carga máxima.





Diseño ergonómico centrado en el operador

Con un amplio espacio para las piernas, altura de pedal más bajo y una columna de dirección ajustable, el conductor experimenta una excelente comodidad y control. Una opción de cabina semi o completamente cerrada proporciona mayor seguridad y comodidad en todas las condiciones climáticas.

Estructura estable y duradera

Un bajo centro de gravedad y neumáticos de goma sólida garantizan una excelente estabilidad y agarre tanto en suelos lisos como en terrenos irregulares. El chasis de alta resistencia del camión y la caja de cambios vertical ofrecen una fiabilidad superior en operaciones exigentes.

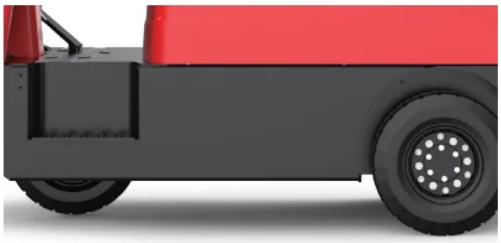



Fácil mantenimiento y personalización

El diseño de batería de extracción lateral y el capó de una sola pieza simplifican las comprobaciones y el servicio diarios. Baterías de Li-ión opcionales, iluminación LED, telemática y accesorios de seguridad permiten la personalización para diversas necesidades industriales.

Copyright 2026 EP Equipment. Todos los derechos reservados. | Hoja de datos actualizada el 2025-11-07

VDI Chart

	ESPECIFICACIÓN	REF	UNIDAD	VALOR
1.1	Fabricante			EP
1.2	Designación del modelo			QDD301T
1.3	Unidad de potencia			Electric
1.4	Manipulación			Sentado
1.5	Capacidad nominal	Q	kg	3000
1.7	Rated drawbar pull	F	N	750
1.9	Distancia entre ejes	y	mm	1105
2.1	Peso de servicio		kg	1100
2.3	Peso por eje sin carga delante/detrás		kg	500/600
3.1	Tipo de ruedas			Goma maciza
3.2	Dimensiones de ruedas, delante		mm	4.00-8
3.3	Dimensiones de ruedas, detrás		mm	4.00-8
3.5	Ruedas, número delante/detrás (x =con tracción)			1/2x
3.7	Ancho de vía, detrás	b_{11}	mm	880
4.2.1	Altura general		mm	1335
4.8	Altura de asiento / plataforma	h7	mm	947
4.12	Altura de enganche	h10	mm	244/312/379
4.13	Altura de carga, sin carga			587
4.16	Longitud de la superficie de carga			350
4.17	Voladizo			505
4.18	Anchura de la superficia de carga			590
4.19	Longitud total	l_1	mm	1985
4.21	Ancho total	b_1/b_2	mm	1010/990
4.32	Margen con el suelo, centro distancia entre ejes	m_2	mm	150
4.35	Radio de giro	Wa	mm	1780
4.36	Radio de giro interno			1170
5.1	Velocidad de marcha con/sin carga		km/h	7/17
5.5	Fuerza de tracción con/sin carga			750
5.6	Fuerza de tracción máx. con/sin carga		N	3000
5.8	Capacidad de rampa máx. con/sin carga		%	7/25
5.10	Freno de servicio			Hidráulico
5.11	Freno de mano			Mecánico

Copyright 2026 EP Equipment. Todos los derechos reservados. | Hoja de datos actualizada el 2025-11-07

	ESPECIFICACIÓN	REF	UNIDAD	VALOR
6.1	Motor de tracción, potencia S2 60 min		kW	4
6.4	Battery voltage/nominal capacity		V/Ah	48/240
6.5	Peso de la batería		kg	430
8.1	Tipo de unidad de transmisión			CA
10.5	Diseño de dirección			Electrónico
10.7	Nivel sonoro al oído del conductor		dB(A)	70
10.8	Towing coupling, type DIN 15170			Plug-in type
15.1	Corriente de salida del cargador		A	45

Sujeto a modificaciones de las especificaciones y diseños sin previo aviso como parte de la mejora continua del producto. Las imágenes y los datos técnicos mostrados pueden incluir características opcionales y se proporcionan únicamente como referencia. Todas las dimensiones están sujetas a las tolerancias de fabricación estándar.

VDI Drawing

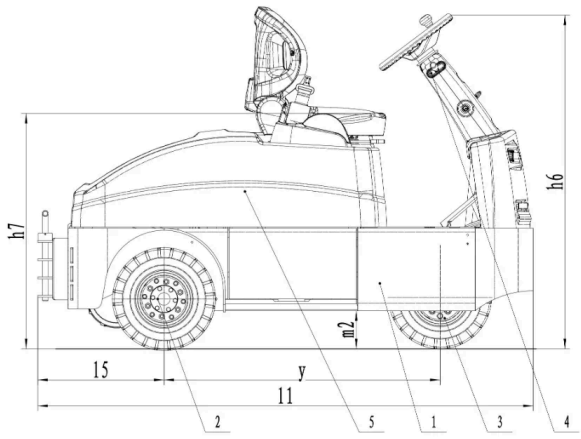

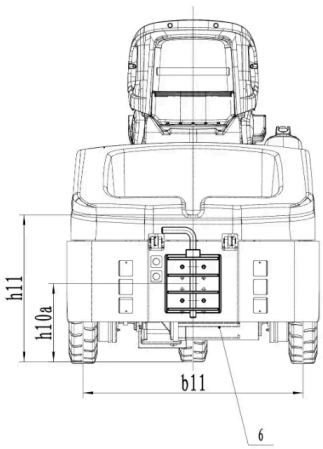

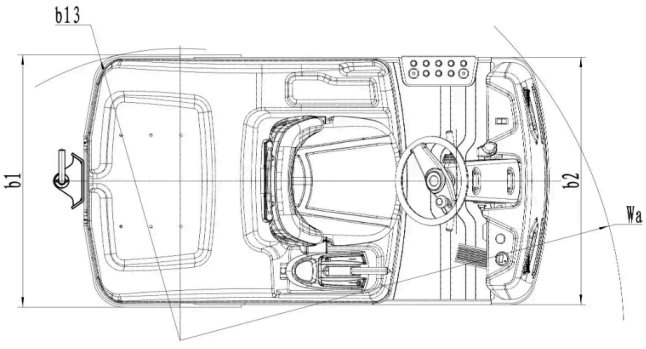

Opciones

ARTÍCULO	OPCIONES (artículos opcionales marcados en amarillo)
Tipo de rueda de carga	Simple

Copyright 2026 EP Equipment. Todos los derechos reservados. | Hoja de datos actualizada el 2025-11-07

ARTÍCULO	OPCIONES (artículos opcionales marcados en amarillo)
Material de la rueda de carga	Goma
Material de la rueda motriz	Goma
Material de la rueda delantera	Macizo | Macizo sin marca
Capacidad de la batería	48V240AH plomo-ácido | 48V275AH plomo-ácido | 48V280AH litio-ion
Cargador	48V45A externo (plomo-ácido) | 48V100A externo (litio-ion)
Indicador de batería (BDI)	Con reloj
Tipo de asiento	Confort + interruptor lógico de cinturón de seguridad | Suspensión + interruptor lógico de cinturón de seguridad
Perno de tracción	Sí | Personalizable
Sistema de relleno automático de agua	No | Sí (no personalizable)
Luz delantera	LED
Luz trasera	LED
Luz de advertencia	No | Sí (no personalizable)
Espejo retrovisor	No | Sí (no personalizable)
Zumbador	Sí
Extintor	No | Sí (no personalizable)
Telemática	No | Sí (no personalizable)
Función de extracción lateral de la batería	Sí
Cabina	No | Semicabina básica | Semicabina mejorada | Cabina completa
Accesorio de extracción lateral de la batería	No | Sí (no personalizable)

Copyright 2026 EP Equipment. Todos los derechos reservados. | Hoja de datos actualizada el 2025-11-07