Logisnext

EDiA EM

Serie FB14-20(C)N2(T)

CARRETILLAS CONTRAPESADAS ELÉCTRICAS

1.4 – 2.0 toneladas

RENDIMIENTO INTELIGENTE PRODUCTIVIDAD INCREÍBLE



Inteligente. Segura. Ágil. La EDiA EM es una gran carretilla en un paquete compacto. La combinación de la legendaria ingeniería de Mitsubishi Forklift Trucks, la excepcional ergonomía y la más avanzada tecnología — como AutoBoost y Sensitive Drive System+ (SDS+)— hace que la EDiA sea la favorita de conductores y empresas por igual.

ESPECIFICACIONES

FB14N2T	
FB16CN2T	FB16CN2
FB16N2T	FB16N2
FB18CN2T	FB18CN2
FB18N2T	FB18N2
FB20N2T	FB20N2

CUANDO LA FIABILIDAD LO ES TODO...

MITSUBISHI FORKLIFT TRUCKS

EDiA EM

Serie FB14-20(C)N2(T)

CARRETILLAS CONTRAPESADAS ELÉCTRICAS

1.4 – 2.0 toneladas





FRENOS

- **Frenos magnéticos electrónicos**
  No dependen de las pastillas de freno, eliminando el mantenimiento asociado y el riesgo de polvo y contaminación de los frenos.
- **Intelligent Cornering System (ICS)**
  La carretilla detecta el ángulo de giro y reduce rápidamente la velocidad para ofrecer la máxima estabilidad y una respuesta precisa y positiva en curvas.
- **Freno de estacionamiento automático con función de retención en pendientes**
  Cuando no se acciona el acelerador, la carretilla se detiene automáticamente, evitando que se desplace sin control por rampas. No es necesario recordar usar una palanca o interruptor.
- **Luces de seguridad de regeneración de energía**
  Cuando la carretilla está regenerando energía, reduce la velocidad antes de lo habitual al soltar el acelerador. Las luces de freno parpadean para advertir de la mayor reducción de velocidad al tráfico que circula por detrás.

SISTEMA MOTOR

- **AutoBoost**
  Las funciones boost de aceleración y par confieren una mayor potencia cuando se necesita como, por ejemplo, en rampas.
- **Sensitive Drive System+ (SDS+)**
  Nuestro sistema de asistencia al conductor de última generación, para mayor seguridad. La traccción y el rendimiento del mástil se gestionan de forma independiente según el ángulo de dirección y la sensibilidad de los controles de pies y manos, para adaptarse a la velocidad de reacción del conductor.
- **Modo ECO**
  Este modo optimiza la eficiencia energética y permite un funcionamiento más suave. Ideal para largos turnos, formación, usuarios nuevos y usuarios a tiempo parcial.
- **Modo PRO**
  Este modo maximiza los parámetros de rendimiento, dando el control total a los operarios más experimentados en situaciones de trabajo intensivo.
- **Bloqueo del diferencial eléctrico**
  Cuando está activado, las dos ruedas delanteras giran al mismo tiempo, mejorando la tracción y el control de la carretilla en superficies resbaladizas.

SISTEMAS ELÉCTRICOS Y DE CONTROL

- **Disposición sencilla de los componentes**
  Acceso rápido y fácil a las áreas principales, lo que reduce el tiempo de inactividad y las facturas del mantenimiento rutinario.
- **Ajustes personalizados**
  A través del software de configuración multifuncional, un ingeniero de servicio puede configurar la carretilla para que se adapte a cualquier aplicación.

HORQUILLAS Y MÁSTIL

- **Adaptive Lift Control (ALC)**
  Permite que la carretilla permanezca estable, con menos movimientos al bajar las cargas desde grandes alturas.
- **Passive Sway Control (PSC)**
  Minimiza la oscilación del mástil, especialmente en elevaciones por encima de los 3 m.
- **Mástil de gran resistencia y visibilidad**
  La estructura del cilindro de elevación libre se ha optimizado con los manguitos sobre las cadenas para garantizar una excelente visibilidad.
- **Manguitos de gran durabilidad**
  Resistente al desgaste y a temperaturas extremas, lo que garantiza un tiempo de inactividad mínimo.

BASTIDOR Y CARROCERÍA

- **Luces de trabajo LED brillantes**
  Iluminan la carga y su entorno. Se instalan en la estructura del mástil, pero no iluminan la estructura ni la cabina para minimizar los reflejos e incrementar la visibilidad.
- **Cambio lateral de batería**
  Los rodillos deslizantes integrados ofrecen un cambio fácil y rápido de la batería para un funcionamiento ininterrumpido de varios turnos (opcional).
- **Zona de seguridad**
  Se proyectan luces rojas en el suelo a los lados y en la parte trasera de la carretilla para dar a los peatones cercanos una idea clara de la distancia de seguridad que deben mantener.

SISTEMA HIDRÁULICO

- **Inclinación y desplazamientos laterales precisos**
  Proporcionan un control fácil y preciso que confiere mayor seguridad y rapidez a los movimientos difíciles.
- **Sistema hidráulico con detección de carga**
  Las funciones de manejo de la carga responden de manera similar a diferentes pesos de la carga.





Para obtener más información sobre la EDiA EM, visite nuestro sitio web

mft2.eu/ediaem-es

Estas especificaciones pueden cambiar debido a las continuas mejoras.

EDiA EM
Serie FB14-20(C)N2(T)
CARRETILLAS CONTRAPESADAS ELÉCTRICAS

1.4 – 2.0 toneladas



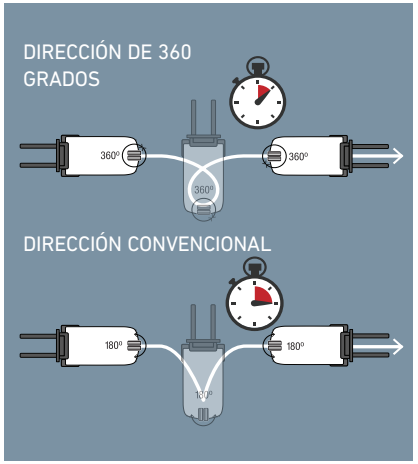

COMPARTIMENTO Y CONTROLES DEL OPERARIO

- **Botón F2**
  Este sencillo control en el pulgar integra controles básicos adicionales sin perder de vista la carga. Entre las opciones se encuentran la liberación de pinza y el centrado de inclinación automático.
- **Cabina espaciosa y abierta**
  Su amplitud garantiza que operarios de todos los tamaños puedan disfrutar de distintas posiciones de conducción.
- **Visibilidad de 360° sin igual**
  El diseño optimizado del mástil, el volante, el salpicadero y el contrapeso maximiza la visibilidad de la carga, las horquillas, las ruedas delanteras y traseras, ofreciendo un funcionamiento seguro y fiable en espacios reducidos.
- **Posición optimizada de los pedales**
  Todos los pedales están en la posición más ergonómica y tienen la forma y el ángulo necesarios para resultar fáciles de usar y confortables para los tobillos.
- **Pantalla informativa nítida**
  Pantalla de color de fácil lectura desde todos los ángulos, incluso bajo la luz solar directa. Perfectamente situada para guiar al operario de un vistazo sin reducir la visibilidad panorámica.
- **Volante con gran capacidad de respuesta**
  Optimiza automáticamente la dirección para que las operaciones sean siempre suaves, independientemente de la velocidad o de la intensidad del trabajo, proporcionando el máximo control, comodidad y seguridad.
- **Dos joysticks**
  Los dos joysticks ofrecen funciones de elevación e inclinación simultáneas y permiten personalizar los ajustes según las necesidades del cliente (opcional).
- **Joystick multifunción Ergologic**
  Este joystick intuitivo y muy ergonómico controla siete funciones diferentes, incluyendo elevación, descenso, retracción e inclinación.
- **Barra de sujeción larga**
  Facilita una entrada/salida segura.
- **Salpicadero estrecho inclinado**
  Mejora la percepción del conductor de su entorno, aumentando aún más la visibilidad de la parte delantera y los laterales de la carretilla.
- **Suelo plano**
  Sin obstáculos y con amplio espacio para el operario.
- **Escalón amplio de poca altura**
  Puede entrar y salir de la carretilla con facilidad y seguridad gracias a una superficie de gran agarre.

SISTEMA DE DIRECCIÓN

- **Dirección de 360 grados**
  El operario puede mantener la carretilla en constante movimiento, ahorrando segundos en cada giro. (Opcional en modelos de 3 ruedas)
- **Four Wheel Steering (4WS)**
  Los motores de tracción del eje delantero giran en direcciones distintas para proporcionar un mejor agarre y un manejo preciso. El eje trasero es capaz de realizar un giro de 100°, con motores de tracción doble para girar in situ con suavidad, sin "impulso" inicial. Esto ofrece una excelente maniobrabilidad en espacios reducidos. (Modelos de 4 ruedas)
- **Dirección perfectamente compensada**
  Volante de tamaño óptimo, de tacto ligero y firme agarre para conducir con confianza y maniobrar con facilidad a cualquier velocidad.
- **Minivolante**
  Permite a los operarios mantener una posición de conducción relajada y mejora la visión, algo ideal para los turnos más largos (opcional).







Para obtener más información sobre la EDiA EM, visite nuestro sitio web

mft2.eu/ediaem-es

SDS SENSITIVE DRIVE SYSTEM · ICS INTELLIGENT CORNERING SYSTEM · 4WS FOUR WHEEL STEERING · 360 LIMITLESS 360 DEGREE STEERING · PSC PASSIVE SWAY CONTROL · ALC ADAPTIVE LIFT CONTROL · AHH AUTOMATIC HILL HOLD · AutoBoost

Estas especificaciones pueden cambiar debido a las continuas mejoras.

EDiA EM

SISTEMAS DE BATERÍA DE IONES DE LITIO OPCIONALES

CONSIGA QUE SU CARRETILLA LLEGUE AÚN MÁS LEJOS





Probadas, ensayadas y comprobadas sobre el terreno, las baterías de plomo-ácido han sido durante mucho tiempo las preferidas de las empresas que utilizan carretillas eléctricas. Sin embargo, su uso diario puede ser problemático por los largos tiempos de carga, los exigentes requisitos de mantenimiento, la necesidad de baterías adicionales y el riesgo elevado de uso incorrecto por parte del operario.

Afortunadamente, ha llegado un nuevo sistema de batería: el sistema de iones de litio de Mitsubishi Forklift Trucks.

Diseñado para satisfacer los requisitos de cualquier actividad —incluidas las operaciones ininterrumpidas de varios turnos— sin necesidad de baterías de repuesto, nuestro sistema de batería de iones de litio de alto rendimiento es hasta un 30 % más eficiente que la batería convencional de plomo-ácido. Además, funciona prácticamente a prueba de errores gracias a un diseño de mantenimiento mínimo que evita daños en las celdas.

- **Sin emisiones de gas**
  No necesita ventilación de aire.
- **Excepcional eficiencia de la batería y del cargador**
  Su avanzada tecnología ofrece hasta un 30 % más de eficiencia energética que las baterías de plomo-ácido.
- **Diseño que no requiere mantenimiento**
  Elimina la necesidad de comprobaciones diarias y de rellenar el agua. Así se reduce el riesgo de que los operarios dañen las celdas y acorten su vida útil. Precisa una carga completa semanal para activar el equilibrado de las celdas.
- **Sin necesidad de baterías de repuesto ni recinto de carga**
  Permite ahorrar espacio y costes en aplicaciones de varios turnos para maximizar la rentabilidad.
- **Posibilidad de carga rápida**
  Bastan 15 minutos para que la batería mantenga la carretilla unas horas más en movimiento. Una batería totalmente descargada tarda solo 1 o 2 horas en cargarse al máximo.
- **Mayor tensión constante**
  Garantiza un rendimiento más constante de elevación y conducción, especialmente evidente hacia el final del turno.
- **Múltiples características de seguridad**
  Incluye protección contra cortocircuitos, protección contra descarga completa y sobrecarga, y supervisión de temperatura y tensión de cada celda individual.
- **Rendimiento y supervisión en movimiento**
  Lleva integrado un sistema de supervisión con pantalla de fácil lectura.
- **Amplia selección de baterías y cargadores**
  Puede instalarse la fuente de alimentación más adecuada para satisfacer con exactitud las necesidades de aplicaciones específicas.

Las baterías de iones de litio son limpias, lo que las hace ideales para entornos sensibles como los de los sectores de alimentación o envasado.

Batería de ion-litio totalmente integrada

Incorpora un sofisticado sistema de comunicación CANbus y sincronización automática de encendido/apagado entre la batería y la carretilla. El nivel de batería, las notificaciones y alarmas están integrados en la pantalla de la carretilla para garantizar una visión general clara y sencilla al operario.

Para obtener más información sobre el sistema de iones de litio, visite nuestro sitio web

mft2.eu/lion-es

La opción de batería de ion-litio solo está disponible en algunas regiones
Estas especificaciones pueden cambiar debido a mejoras continuas.

VDI – RENDIMIENTO Y DIMENSIONES

	CARACTERÍSTICAS			Mitsubishi Forklift Trucks FB14N2T	Mitsubishi Forklift Trucks FB16CN2T	Mitsubishi Forklift Trucks FB16N2T	Mitsubishi Forklift Trucks FB18CN2T	Mitsubishi Forklift Trucks FB18N2T	Mitsubishi Forklift Trucks FB20N2T
1.1	Fabricante (abreviación)			Mitsubishi Forklift Trucks	Mitsubishi Forklift Trucks	Mitsubishi Forklift Trucks	Mitsubishi Forklift Trucks	Mitsubishi Forklift Trucks	Mitsubishi Forklift Trucks
1.2	Designación del modelo del fabricante			FB14N2T	FB16CN2T	FB16N2T	FB18CN2T	FB18N2T	FB20N2T
1.3	Fuente de potencia: bateria, diésel, gas LP, gasolina			Eléctrico	Eléctrico	Eléctrico	Eléctrico	Eléctrico	Eléctrico
1.4	Control de dirección: conductor acompañante, de pie, sentado			Sentado	Sentado	Sentado	Sentado	Sentado	Sentado
1.5	Capacidad específica de elevación	Q	kg	1400	1600	1600	1800	1800	2000
1.6	Centro de carga	c	mm	500	500	500	500	500	500
1.8	Distancia de carga, eje hasta cara de horquillas	x	mm	343	343	343	343	343	358
1.9	Longitud del chasis	y	mm	1320	1320	1428	1320	1428	1428
	PESO								
2.1	Peso de la carretilla, sin carga / incluyendo batería		kg	2790	2966	2949	3156	3119	3342
2.2	Peso por eje con carga, delantero / trasero		kg	3688 / 502	4015 / 551	4020 / 529	4351 / 605	4333 / 586	4711 / 631
2.3	Peso por eje sin carga, delantero / trasero		kg	1394 / 1396	1393 / 1573	1476 / 1474	1401 / 1754	1471 / 1649	1509 / 1833
	RUEDAS, TRANSMISIÓN								
3.1	Ruedas: V= macizas, L= neumát., SE = Sup.-Elást. - delante/atrás			SE	SE	SE	SE	SE	SE
3.2	Dimensiones del neumático, delantero			18 × 7-8	18 × 7-8	18 × 7-8	18 × 7-8	18 × 7-8	200 / 50-10
3.3	Dimensiones del neumático, trasero			140 / 55-9	140 / 55-9	140 / 55-9	140 / 55-9	140 / 55-9	140 / 55-9
3.5	Numero de ruedas, delante/atrás (x = motrices)			2 × / 2	2 × / 2	2 × / 2	2 × / 2	2 × / 2	2 × / 2
3.6	Distancia entre centros de ruedas, delante	b10	mm	930	930	930	930	930	938
3.7	Distancia entre centros de ruedas, atrás	b11	mm	174	174	174	174	174	174
	DIMENSIONES								
4.1	Inclinación del mastil, hacia adelante / hacia atrás	α/β	°	5 / 7.5	5 / 7.5	5 / 7.5	5 / 7.5	5 / 7.5	5 / 7.5
4.2	Altura con mástil replegado	h1	mm	2125	2125	2125	2125	2125	2125
4.3	Elevación libre	h2	mm	80	80	80	80	80	80
4.4	Elevación estándard	h3	mm	3290	3290	3290	3290	3290	3290
4.5	Altura total con mástil desplegado	h4	mm	4335	4335	4335	4335	4335	4335
4.7	Altura hasta la parte superior del tejadillo protector	h6	mm	2050	2050	2050	2050	2050	2050
4.8	Altura del asiento	h7	mm	1035	1035	1035	1035	1035	1035
4.12	Altura del acople para arrastre	h10	mm	540	540	540	540	540	540
4.19	Longitud total	l1	mm	2996	2996	3104	2996	3104	3119
4.20	Distancia hasta las horquillas (incluye el grueso de las horquillas)	l2	mm	1846	1846	1954	1846	1954	1969
4.21	Anchura total	b1/b2	mm	1090	1090	1090	1090	1090	1140
4.22	Horquillas (espesor, ancho, largo)	s / e / l	mm	35 × 100 × 1150	35 × 100 × 1150	35 × 100 × 1150	35 × 100 × 1150	35 × 100 × 1150	35 × 100 × 1150
4.23	Tablero DIN 15 173 A/B/no			2A	2A	2A	2A	2A	2A
4.24	Ancho del tablero	b3	mm	920	920	920	920	920	920
4.31	Distancia al suelo bajo el mástil, cargado	m1	mm	95	95	95	95	95	95
4.32	Distancia al suelo en el centro del chasis, cargado	m2	mm	95	95	95	95	95	95
4.33	Ancho del pasillo de trabajo con palets de 1000 x1200 mm	Ast	mm	3173	3173	3281	3173	3281	3295
4.34a	Ancho del pasillo de trabajo con palets de 800 x1200 mm carga a lo largo	Ast	mm	3296	3296	3404	3296	3404	3419
4.35	Radio de giro	Wa	mm	1502	1502	1610	1502	1610	1610
4.36	Distancia mínima entre centros de rotación	b13	mm	0	0	0	0	0	0
	RENDIMIENTOS								
5.1	Velocidades desplazamiento, con / sin carga		km/h	16 / 16	16 / 16	16 / 16	16 / 16	16 / 16	16 / 16
5.2	Velocidades elevación, con / sin carga		m/s	0.55 / 0.62	0.52 / 0.62	0.52 / 0.62	0.46 / 0.62	0.46 / 0.62	0.62 / 0.42
5.3	Velocidades descenso, con / sin carga		m/s	0.56 / 0.56	0.56 / 0.56	0.56 / 0.56	0.56 / 0.56	0.56 / 0.56	0.56 / 0.56
5.5	Tracción a la barra de tiro, con / sin carga		N	4900 / 5200	4900 / 5200	4900 / 5200	4800 / 5100	4800 / 5100	4700 / 5100
5.6	Máxima tracción a la barra de tiro, con /sin carga (5 min en ciclo corto)		N	15000 / 15300	14900 / 15200	14900 / 15200	14900 / 15200	14900 / 15200	14800 / 15200
5.7	Accesibilidad en pendientes, con / sin carga		%	16 / 26	15 / 25	15 / 25	13 / 23	13 / 23	12 / 21
5.8	Pendiente máxima, con / sin carga		%	27 / 35	27 / 35	27 / 35	26 / 35	26 / 35	24 / 35
5.9	Tiempo de aceleración en desplazamiento, con / sin carga (0 -10 m)		s	4.0 / 3.8	4.1 / 3.8	4.1 / 3.8	4.2 / 3.8	4.2 / 3.8	4.3 / 3.9
5.10	Frenos de servicio: (mecánicos / hidráulicos / eléctricos / neumáticos)			eléctricos	eléctricos	eléctricos	eléctricos	eléctricos	eléctricos
	MOTOR ELÉCTRICO								
6.1	Capacidad del motor de tracción (60 min. en ciclo corto)		kW	2 × 5.5	2 × 5.5	2 × 5.5	2 × 5.5	2 × 5.5	2 × 5.5
6.2	Potencia del motor de elevación con factor de operación de 15%		kW	10	10	10	10	10	10
6.3	Batería, DIN 43 531/35/36 A/B/C/no			DIN 43531 A/no	DIN 43531 A/no	DIN 43531 A/no	DIN 43531 A/no	DIN 43531 A/no	DIN 43531 A/no
6.4	Batería, voltaje/capacidad después de 5 horas de carga		V/Ah	500-625	500-625	625-750	500-625	625-750	625-750
6.5	Batería, peso		kg	679	679	812	679	812	812
6.6a	Consumo energético según el ciclo EN 16796		kWh/h	3.7	3.9	3.9	4.2	4.2	4.5
	ACCESORIOS								
8.1	Tipo de control de velocidad			AC	AC	AC	AC	AC	AC
10.1	Presión hidráulica para implementos		bar	210	210	210	210	210	210
10.2	Caudal de aceite para implementos		l/min	30	30	30	30	30	30
10.7	Nivel sonoro al oído del conductor (EN 12053)		dB(A)	65	65	65	65	65	65
10.8	Tipo de acoplamiento para arrastre: Tipo DIN, referencia			DIN15170-H	DIN15170-H	DIN15170-H	DIN15170-H	DIN15170-H	DIN15170-H

EDiA EM

Serie FB14 - 20(C)N2T

CARRETILLAS CONTRAPESADAS ELÉCTRICAS

Modelos de 3 ruedas

1.4 - 2.0 toneladas



Estas especificaciones pueden cambiar debido a las continuas mejoras.

CARACTERÍSTICAS Y CAPACIDADES DEL MÁSTIL



EDiA EM

Serie FB14 - 20(C)N2T

Modelos de 3 ruedas

TIPO DE MÁSTIL	FB14-20(C)N2T						FB14N2T	FB16CN2T	FB18CN2T	FB16N2T	FB18N2T	FB20N2T
	h3 mm	h1 mm	h4 mm	h2 / h5 mm	Ángulo de inclinación av / re degrés STD	CABINA	Q@ c=500 mm kg	Q@ c=500 mm kg	Q@ c=500 mm kg	Q@ c=500 mm kg	Q@ c=500 mm kg	Q@ c=500 mm kg
SIMPLEX	2000**	1480*	3045	80	5 / 6	N.A.	1400	1600	1800	1600	1800	2000
	2560**	1760*	3605	80	5 / 6	5 / 5	1400	1600	1800	1600	1800	2000
	2760**	1860*	3805	80	5 / 7.5	5 / 6	1400	1600	1800	1600	1800	2000
	3000	1980*	4045	80	5 / 7.5	5 / 6	1400	1600	1800	1600	1800	2000
	3290	2125	4335	80	5 / 7.5	5 / 7.5	1400	1600	1800	1600	1800	2000
	3530**	2245	4575	80	5 / 7.5	5 / 7.5	1400	1600	1800	1600	1800	2000
	3720	2385	4765	80	5 / 7.5	5 / 7.5	1400	1600	1800	1600	1800	2000
	4090	2570	5135	80	5 / 7.5	5 / 7.5	1400	1600	1800	1600	1800	2000
	4480	2775	5525	80	5 / 5	5 / 5	1350	1550	1750	1575	1775	2000
	5000	3035	6045	80	5 / 5	5 / 5	1300	1475	1675	1525	1700	1925
	5500	3285	6545	80	5 / 3.5	5 / 3.5	1250	1425	1600	1475	1650	1850
	6000	3535	7045	80	5 / 3.5	5 / 3.5	1200	1375	1450	1425	1500	1775
DUPLEX	2800**	1880*	3845	835	5 / 6	5 / 6	1400	1600	1800	1600	1800	2000
	3000	1980*	4045	935	5 / 6	5 / 6	1400	1600	1800	1600	1800	2000
	3295	2125	4340	1080	5 / 6	5 / 6	1400	1600	1800	1600	1800	2000
	3515**	2245	4560	1200	5 / 6	5 / 6	1400	1600	1800	1600	1800	2000
	3700	2385	4745	1340	5 / 6	5 / 6	1400	1600	1800	1600	1800	2000
	4030	2570	5075	1525	5 / 6	5 / 6	1350	1550	1750	1575	1775	2000
TRIPLEX	3710	1780*	4755	735	5 / 6	5 / 3.5	1400	1600	1800	1600	1800	2000
	4010	1880*	5055	835	5 / 6	5 / 3.5	1400	1600	1800	1600	1800	2000
	4310	1980*	5355	935	5 / 6	5 / 5	1350	1600	1750	1600	1800	2000
	4750	2125	5795	1080	5 / 6	5 / 5	1300	1600	1700	1550	1800	2000
	5090	2245	6135	1200	5 / 3.5	5 / 3.5	1275	1450	1650	1550	1750	1925
	5490	2385	6535	1340	5 / 3.5	5 / 3.5	1225	1400	1650	1500	1700	1900
	5990	2570	7035	1525	5 / 3.5	5 / 3.5	1175	1350	1600	1400	1600	1750
	6490	2830	7535	1785	5 / 3.5	5 / 3.5	1125	1350	1350	1350	1400	1650
	7000	3035	8045	1990	5 / 3.5	5 / 3.5	1100	1100	1100	1100	1100	1350

* Más bajo que el protector superior **CSM

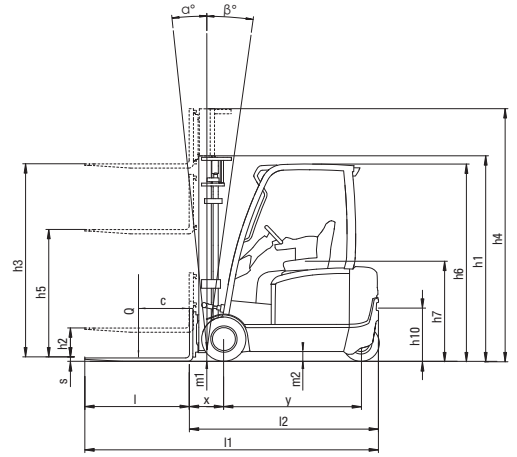

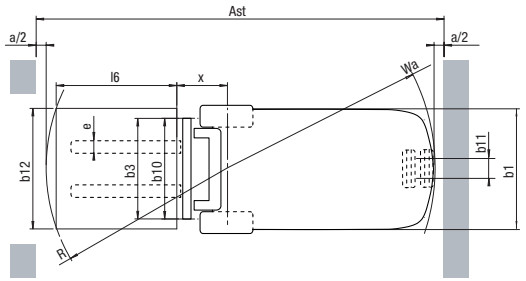

Ast = Wa + R + a
Ast = Ancho del pasillo
Wa = Radio de giro
a = Margen de seguridad = 2 ×100 mm
R = $\sqrt{(l6 + x)^2 + (b12 / 2)^2}$
b12 = Ancho del palet (1200 mm)

h1 = Altura con mástil replegado
h2 = Elevación libre estándar
h3 = Elevación de las horquillas
h4 = Altura con mástil desplegado
h5 = Gran elevación libre
Q = Capacidad de elevación,carga nominal
c = Centro de carga (distancia)

DIMENSIONES DE LA BATERÍA		14N2T	16CN2T	18CN2T	16N2T	18N2T	20N2T
Tensión de la batería	V	48	48	48	48	48	48
Capacidad a 5 horas de descarga	Ah	500 / 625	500 / 625	500 / 625	625 / 750	625 / 750	625 / 750
Peso de la batería, min.	kg	679 / 812	679 / 812	679 / 812	812 / 900	812 / 900	812 / 900
Peso de la batería, max.	kg	1000 / 1000	1000 / 1000	1000 /1000	1160 / 1160	1160 / 1160	1160 / 1160
DIMENSIONES DE LA CAJA							
Longitud	mm	522	522	522	630	630	630
Ancho	mm	830 / 1006	830 / 1006	830 / 1006	830 / 1006	830 / 1006	830 / 1006
Altura	mm	627	627	627	627	627	627
DIMENSIONES DEL COFRE							
Longitud	mm	532	532	532	640	640	640
Ancho	mm	850 / 1018	850 / 1018	850 / 1018	850 / 1018	850 / 1018	850 / 1018
Altura	mm	690 (660*)	690 (660*)	690 (660*)	690 (660*)	690 (660*)	690 (660*)

*Con rodillos de cambio de la batería

Capacidades con diferentes centros de gravedad de la carga

Simplex - h3 = 3700 mm

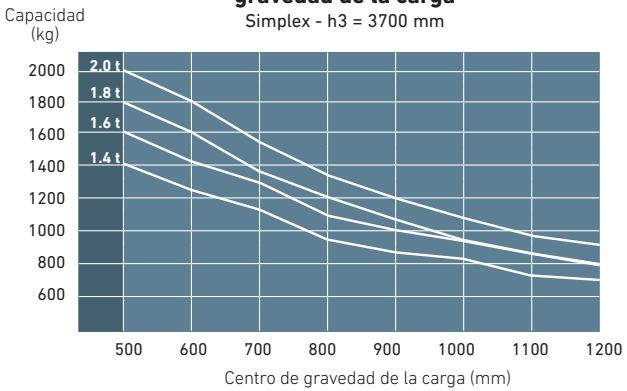

Estas especificaciones pueden cambiar debido a las continuas mejoras.

VDI – RENDIMIENTO Y DIMENSIONES

	CARACTERÍSTICAS			Mitsubishi Forklift Trucks	Mitsubishi Forklift Trucks	Mitsubishi Forklift Trucks	Mitsubishi Forklift Trucks	Mitsubishi Forklift Trucks
1.1	Fabricante (abreviación)			FB16CN2	FB16N2	FB18CN2	FB18N2	FB20N2
1.2	Designación del modelo del fabricante			Eléctrico	Eléctrico	Eléctrico	Eléctrico	Eléctrico
1.3	Fuente de potencia: bateria, diésel, gas LP, gasolina			Sentado	Sentado	Sentado	Sentado	Sentado
1.4	Control de dirección: conductor acompañante, de pie, sentado							
1.5	Capacidad específica de elevación	Q	kg	1600	1600	1800	1800	2000
1.6	Centro de carga	c	mm	500	500	500	500	500
1.8	Distancia de carga, eje hasta cara de horquillas	x	mm	343	343	343	343	358
1.9	Longitud del chasis	y	mm	1394	1502	1394	1502	1502
	PESO							
2.1	Peso de la carretilla, sin carga / incluyendo batería		kg	2944	2957	3114	3097	3287
2.2	Peso por eje con carga, delantero / trasero		kg	3990 / 554	4008 / 550	4311 / 603	4295 / 603	4668 / 620
2.3	Peso por eje sin carga, delantero / trasero		kg	1422 / 1522	1510 / 1448	1422 / 1692	1484 / 1613	1525 / 1762
	RUEDAS, TRANSMISIÓN							
3.1	Ruedas: V= macizas, L= neumát., SE = Sup.-Elást. - delante/atrás			SE	SE	SE	SE	SE
3.2	Dimensiones del neumático, delantero			18 × 7-8	18 × 7-8	18 × 7-8	18 × 7-8	200 / 50-10
3.3	Dimensiones del neumático, trasero			16 × 6-8	16 × 6-8	16 × 6-8	16 × 6-8	16×6-8
3.5	Numero de ruedas, delante/atrás (x = motrices)			2 × / 2	2 × / 2	2 × / 2	2 × / 2	2 × / 2
3.6	Distancia entre centros de ruedas, delante	b10	mm	930	930	930	930	938
3.7	Distancia entre centros de ruedas, atrás	b11	mm	898	898	898	898	898
	DIMENSIONES							
4.1	Inclinación del mastil, hacia adelante / hacia atrás	α/β	°	5 / 7.5	5/7.5	5/7.5	5/7.5	5/7.5
4.2	Altura con mástil replegado	h1	mm	2125	2125	2125	2125	2125
4.3	Elevación libre	h2	mm	80	80	80	80	80
4.4	Elevación estándar	h3	mm	3290	3290	3290	3290	3290
4.5	Altura total con mástil desplegado	h4	mm	4335	4335	4335	4335	4335
4.7	Altura hasta la parte superior del tejadillo protector	h6	mm	2050	2050	2050	2050	2050
4.8	Altura del asiento	h7	mm	1035	1035	1035	1035	1035
4.12	Altura del acople para arrastre	h10	mm	520	520	520	520	520
4.19	Longitud total	l1	mm	3152	3260	3152	3260	3275
4.20	Distancia hasta las horquillas (incluye el grueso de las horquillas)	l2	mm	2002	2110	2002	2110	2125
4.21	Anchura total	b1/b2	mm	1090	1090	1090	1090	1140
4.22	Horquillas (espesor, ancho, largo)	s / e / l	mm	35 × 100 × 1150	35 × 100 × 1150	35 × 100 × 1150	35 × 100 × 1150	35 × 100 × 1150
4.23	Tablero DIN 15 173 A/B/no			2A	2A	2A	2A	2A
4.24	Ancho del tablero	b3	mm	920	920	920	920	920
4.31	Distancia al suelo bajo el mástil, cargado	m1	mm	95	95	95	95	95
4.32	Distancia al suelo en el centro del chasis, cargado	m2	mm	95	95	95	95	95
4.33	Ancho del pasillo de trabajo con palets de 1000 x1200 mm	Ast	mm	3333	3441	3333	3441	3455
4.34a	Ancho del pasillo de trabajo con palets de 800 x1200 mm carga a lo largo	Ast	mm	3456	3564	3456	3564	3579
4.35	Radio de giro	Wa	mm	1662	1770	1662	1770	1770
4.36	Distancia mínima entre centros de rotación	b13	mm	0	0	0	0	0
	RENDIMIENTOS							
5.1	Velocidades desplazamiento, con / sin carga		km/h	17 / 17	17 / 17	17 / 17	17 / 17	17 / 17
5.2	Velocidades elevación, con / sin carga		m/s	0.52 / 0.62	0 .52 / 0.62	0.46 / 0.62	0.46 / 0.62	0.62 / 0.42
5.3	Velocidades descenso, con / sin carga		m/s	0.56 / 0.56	0.56 / 0.56	0.56 / 0.56	0.56 / 0.56	0.56 / 0.56
5.5	Tracción a la barra de tiro, con / sin carga		N	4900 / 5200	4900 / 5200	4800 / 5100	4800 / 5100	4700 / 5100
5.6	Máxima tracción a la barra de tiro, con /sin carga (5 min en ciclo corto)		N	14900 / 15200	15000 / 15300	14900 / 15200	14900 / 15200	14800 / 15200
5.7	Accesibilidad en pendientes, con / sin carga		%	15 / 25	15 / 26	14 / 23	14 / 23	12 / 21
5.8	Pendiente máxima, con / sin carga		%	27 / 35	27 / 35	26 / 35	26 / 35	24 / 35
5.9	Tiempo de aceleración en desplazamiento, con / sin carga (0 -10 m)		s	4.1 / 3.8	4.0 / 3.8	4.2 / 3.8	4.2 / 3.8	3.9 / 4.4
5.10	Frenos de servicio: (mecánicos / hidráulicos / eléctricos / neumáticos)			eléctricos	eléctricos	eléctricos	eléctricos	eléctricos
	MOTOR ELÉCTRICO							
6.1	Capacidad del motor de tracción (60 min. en ciclo corto)		kW	2 × 5.5	2 × 5.5	2 × 5.5	2×5.5	2×5.5
6.2	Potencia del motor de elevación con factor de operación de 15%		kW	10	10	10	10	10
6.3	Batería, DIN 43 531/35/36 A/B/C/no			DIN 43531 A/no	DIN 43531 A/no	DIN 43531 A/no	DIN 43531 A/no	DIN 43531 A/no
6.4	Batería, voltaje/capacidad después de 5 horas de carga		V/Ah	500-625	625-750	500-625	625-750	625-750
6.5	Batería, peso		kg	679	679	679	812	812
6.6a	Consumo energético según el ciclo EN 16796		kWh/h	3.9	3.9	4.2	4.2	4.5
	ACCESORIOS							
8.1	Tipo de control de velocidad			AC	AC	AC	AC	AC
10.1	Presión hidráulica para implementos		bar	210	210	210	210	210
10.2	Caudal de aceite para implementos		l/min	30	30	30	30	30
10.7	Nivel sonoro al oído del conductor (EN 12053)		dB(A)	65	65	65	65	65
10.8	Tipo de acoplamiento para arrastre: Tipo DIN, referencia			DIN15170-H	DIN15170-H	DIN15170-H	DIN15170-H	DIN15170-H

EDíA EM

Serie FB16 - 20(C)N2

CARRETILLAS CONTRAPESADAS ELÉCTRICAS

Modelos de 4 ruedas

1.6 - 2.0 toneladas



Estas especificaciones pueden cambiar debido a las continuas mejoras.

CARACTERÍSTICAS Y CAPACIDADES DEL MÁSTIL

EDiA EM

Serie FB16 - 20(C)N2

MODELOS DE 4 RUEDAS



TIPO DE MÁSTIL	FB16-20(C)N2						FB16CN2	FB18CN2	FB16N2	FB18AN	FB20N2
	h3 mm	h1 mm	h4 mm	h2 / h5 mm	Ángulo de inclinación av / re degrés STD	Ángulo de inclinación av / re degrés CABINE	Q@ c=500 mm kg	Q@ c=500 mm kg	Q@ c=500 mm kg	Q@ c=500 mm kg	Q@ c=500 mm kg
SIMPLEX	2000**	1480*	3045	80	5 / 6	N.A.	1600	1800	1600	1800	2000
	2560**	1760*	3605	80	5 / 6	5 / 5	1600	1800	1600	1800	2000
	2760**	1860*	3805	80	5 / 7.5	5 / 6	1600	1800	1600	1800	2000
	3000	1980*	4045	80	5 / 7.5	5 / 6	1600	1800	1600	1800	2000
	3290	2125	4335	80	5 / 7.5	5 / 7.5	1600	1800	1600	1800	2000
	3530**	2245	4575	80	5 / 7.5	5 / 7.5	1600	1800	1600	1800	2000
	3720	2385	4765	80	5 / 7.5	5 / 7.5	1600	1800	1600	1800	2000
	4090	2570	5135	80	5 / 7.5	5 / 7.5	1600	1800	1600	1800	2000
	4480	2775	5525	80	5 / 5	5 / 5	1600	1800	1600	1800	2000
	5000	3035	6045	80	5 / 5	5 / 5	1525	1725	1600	1775	1950
	5500	3285	6545	80	5 / 3.5	5 / 3.5	1475	1650	1550	1725	1875
	6000	3535	7045	80	5 / 3.5	5 / 3.5	1225	1225	1500	1500	1825
DUPLEX	2800**	1880*	3845	835	5 / 6	5 / 6	1600	1800	1600	1800	2000
	3000	1980*	4045	935	5 / 6	5 / 6	1600	1800	1600	1800	2000
	3295	2125	4340	1080	5 / 6	5 / 6	1600	1800	1600	1800	2000
	3515**	2245	4560	1200	5 / 6	5 / 6	1600	1800	1600	1800	2000
	3700	2385	4745	1340	5 / 6	5 / 6	1600	1800	1600	1800	2000
	4030	2570	5075	1525	5 / 6	5 / 6	1600	1800	1600	1800	2000
TRIPLEX	3710	1780*	4755	735	5 / 6	5 / 3.5	1600	1800	1600	1800	2000
	4010	1880*	5055	835	5 / 6	5 / 3.5	1600	1800	1600	1800	2000
	4310	1980*	5355	935	5 / 6	5 / 5	1600	1800	1600	1800	2000
	4750	2125	5795	1080	5 / 6	5 / 5	1600	1750	1600	1800	2000
	5090	2245	6135	1200	5 / 3.5	5 / 3.5	1550	1700	1600	1750	1925
	5490	2385	6535	1340	5 / 3.5	5 / 3.5	1500	1600	1550	1700	1900
	5990	2570	7035	1525	5 / 3.5	5 / 3.5	1400	1600	1450	1625	1800
	6490	2830	7535	1785	5 / 3.5	5 / 3.5	1350	1400	1400	1400	1600
	7000	3035	8045	1990	5 / 3.5	5 / 3.5	1100	1100	1100	1100	1300

* Más bajo que el protector superior **CSM

DIMENSIONES DE LA BATERÍA		16CN2	18CN2	16N2	18N2	20N2
Tensión de la batería	V	48	48	48	48	48
Capacidad a 5 horas de descarga	Ah	500 / 625	500 / 625	625 / 750	625 / 750	625 / 750
Peso de la batería, min.	kg	679 / 812	679 / 812	812 / 900	812 / 900	812 / 900
Peso de la batería, max.	kg	1000 / 1000	1000 / 1000	1160 / 1160	1160 / 1160	1160 / 1160
DIMENSIONES DE LA CAJA						
Longitud	mm	522	522	630	630	630
Ancho	mm	830 / 1006	830 / 1006	830 / 1006	830 / 1006	830 / 1006
Altura	mm	627	627	627	627	627
DIMENSIONES DEL COFRE						
Longitud	mm	532	532	640	640	640
Ancho	mm	850 / 1018	850 / 1018	850 / 1018	850 / 1018	850 / 1018
Altura	mm	690 (660*)	690 (660*)	690 (660*)	690 (660*)	690 (660*)

*Con rodillos de cambio de la batería

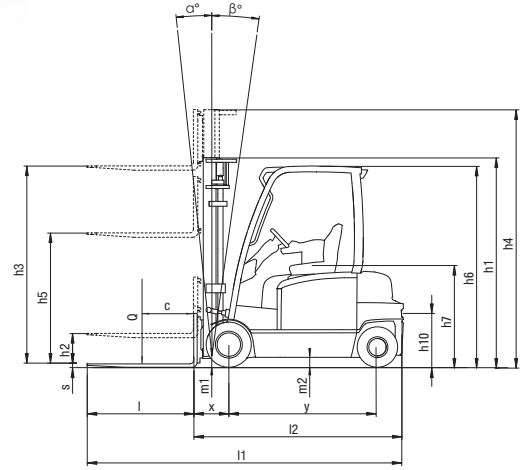

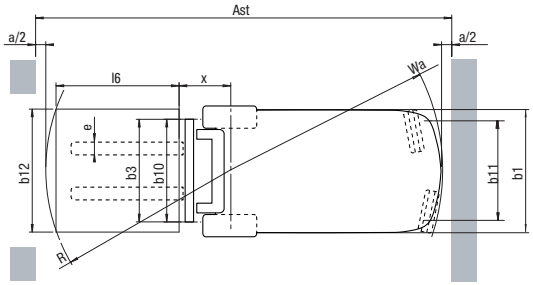

Ast = Wa + R + a
Ast = Ancho del pasillo
Wa = Radio de giro
a = Margen de seguridad = 2 ×100 mm
R = $\sqrt{(l6 + x)^2 + (b12 / 2)^2}$
b12 = Ancho del palet (1200 mm)

h1 = Altura con mástil replegado
h2 = Elevación libre estándar
h3 = Elevación de las horquillas
h4 = Altura con mástil desplegado
h5 = Gran elevación libre
Q = Capacidad de elevación,carga nominal
c = Centro de carga (distancia)

Capacidades con diferentes centros de gravedad de la carga

Simplex - h3 = 3700 mm

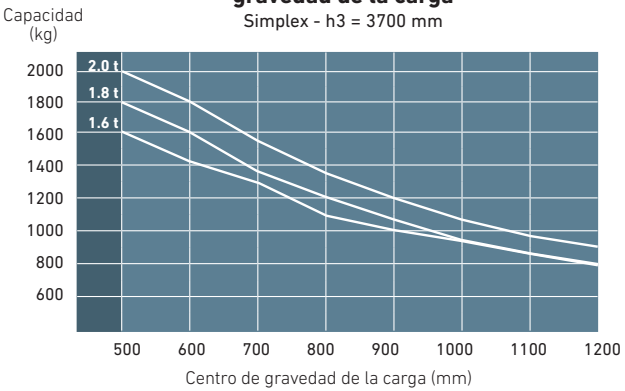

Estas especificaciones pueden cambiar debido a las continuas mejoras.

EQUIPAMIENTO ESTÁNDAR Y OPCIONES

● = Estándar
● = Opcional

	FB14N2T	FB16CN2T	FB18CN2T	FB16N2T	FB18N2T	FB20N2T	FB16CN2	FB18CN2	FB16N2	FB18N2	FB20N2
GENERAL	MODELOS DE 3 RUEDAS						MODELOS DE 4 RUEDAS				
Chasis de 3 y 4 ruedas, 48 V, tracción en las ruedas delanteras	●	●	●	●	●	●	●	●	●	●	●
Modos de economía o alto rendimiento (ECO/PRO) seleccionables por el operario	●	●	●	●	●	●	●	●	●	●	●
Pantalla multifunción de color (contador horario, indicador de descarga de la batería, etc.)	●	●	●	●	●	●	●	●	●	●	●
PDS/interbloqueo de conducción/elevación e inclinación hidráulica	●	●	●	●	●	●	●	●	●	●	●
Columna de dirección abatible	●	●	●	●	●	●	●	●	●	●	●
Frenos totalmente eléctricos	●	●	●	●	●	●	●	●	●	●	●
Puerta lateral del compartimento de la batería y cubierta practicable del capó de la batería	●	●	●	●	●	●	●	●	●	●	●
SST (tiempo de espera de conmutación del asiento: todas las funciones están desactivadas – la carretilla pasa al "modo de parada" y el freno de estacionamiento se acciona automáticamente)	●	●	●	●	●	●	●	●	●	●	●
Tejadillo protector básico	●	●	●	●	●	●	●	●	●	●	●
Configuración y diagnóstico TruckTool	●	●	●	●	●	●	●	●	●	●	●
Dos joysticks	●	●	●	●	●	●	●	●	●	●	●
Minivolante	●	●	●	●	●	●	●	●	●	●	●
Joystick Ergologic	●	●	●	●	●	●	●	●	●	●	●
Chasis para el cambio lateral rápido de la batería (SWE)	●	●	●	●	●	●	●	●	●	●	●
Plataforma de rodillos integrada en el chasis (para cambio lateral de la batería)	●	●	●	●	●	●	●	●	●	●	●
Color especial (RAL) para bastidor	●	●	●	●	●	●	●	●	●	●	●
FUENTE DE ALIMENTACIÓN											
Batería de iones de litio*	●	●	●	●	●	●	●	●	●	●	●
Batería de plomo-ácido	●	●	●	●	●	●	●	●	●	●	●
SISTEMA HIDRÁULICO											
Control hidráulico táctil de 3 válvulas montado en un reposabrazos ajustable	●	●	●	●	●	●	●	●	●	●	●
Opciones hidráulicas 4.ª y 5.ª	●	●	●	●	●	●	●	●	●	●	●
Palanca de control hidráulico manual	●	●	●	●	●	●	●	●	●	●	●
Acumulador hidráulico para un manejo de cargas más suave sobre superficies irregulares	●	●	●	●	●	●	●	●	●	●	●
Bomba de elevación de bajo ruido	●	●	●	●	●	●	●	●	●	●	●
MÁSTIL, HORQUILLAS Y TABLERO											
Respaldo de carga	●	●	●	●	●	●	●	●	●	●	●
Control pasivo de oscilación del mástil a grandes alturas de elevación	●	●	●	●	●	●	●	●	●	●	●
Mástiles símplex, dúplex o tríplex, de 3 m a 7 m	●	●	●	●	●	●	●	●	●	●	●
Horquillas de 900 mm - 2000 mm	●	●	●	●	●	●	●	●	●	●	●
Desplazador lateral de 920 mm de anchura	●	●	●	●	●	●	●	●	●	●	●
Desplazador lateral integrado de 920 mm de anchura	●	●	●	●	●	●	●	●	●	●	●
Posicionador de horquillas integrado con desplazador lateral	●	●	●	●	●	●	●	●	●	●	●
Indicador del peso de la carga, en incrementos de 50 kg	●	●	●	●	●	●	●	●	●	●	●
Reducción del rendimiento del mástil de 2 m a 3,5 m (por encima del estándar)	●	●	●	●	●	●	●	●	●	●	●
CONTROLES DE CONDUCCIÓN Y ELEVACIÓN											
Control de velocidad variable en todas las funciones hidráulicas	●	●	●	●	●	●	●	●	●	●	●
Control en curvas	●	●	●	●	●	●	●	●	●	●	●
Control de la dirección desde el reposabrazos	●	●	●	●	●	●	●	●	●	●	●
Bloqueo del diferencial electrónico	●	●	●	●	●	●	●	●	●	●	●
Centrado de inclinación automático mediante el botón F2 del controlador táctil	●	●	●	●	●	●	●	●	●	●	●
Segunda función de centrado de inclinación. Memoria para dos ángulos	●	●	●	●	●	●	●	●	●	●	●
Palanca de selección de dirección de marcha adelante-atrás en la columna de dirección	●	●	●	●	●	●	●	●	●	●	●
Sistema de doble pedal - marcha adelante y atrás	●	●	●	●	●	●	●	●	●	●	●
Pedal de presencia del operario	●	●	●	●	●	●	●	●	●	●	●

* La opción de batería de ion-litio solo está disponible en algunas regiones

EDiA EM

Serie FB14-20(C)N2(T)

CARRETILLAS CONTRAPESADAS ELÉCTRICAS

1.4 – 2.0 toneladas



Multifunctional colour display (hourmeter, BDI etc.)



Dual pedal system - forward and reverse.



Manual lever hydraulic control.

Estas especificaciones pueden cambiar debido a las continuas mejoras.

EQUIPAMIENTO ESTÁNDAR Y OPCIONES

● = Estándar
● = Opcional

	FB14N2T	FB16CN2T	FB18CN2T	FB16N2T	FB18N2T	FB20N2T	FB16CN2	FB18CN2	FB16N2	FB18N2	FB20N2
SISTEMA ELÉCTRICO											
Luces de trabajo LED, 2 delanteras y 1 trasera	●	●	●	●	●	●	●	●	●	●	●
Luz de marcha atrás automática	●	●	●	●	●	●	●	●	●	●	●
Interruptor de iluminación automática	●	●	●	●	●	●	●	●	●	●	●
Destellante	●	●	●	●	●	●	●	●	●	●	●
Kit de luces de carretera	●	●	●	●	●	●	●	●	●	●	●
Alarma electrónica de retroceso inteligente	●	●	●	●	●	●	●	●	●	●	●
Luz de seguridad de "punto azul", situada en la parte delantera y/o trasera	●	●	●	●	●	●	●	●	●	●	●
Luces de seguridad de línea roja, situadas en los laterales	●	●	●	●	●	●	●	●	●	●	●
Acceso mediante código PIN	●	●	●	●	●	●	●	●	●	●	●
Salida de conector USB de 5 V, 2x 2,5 A (máx. 4,4 A)	●	●	●	●	●	●	●	●	●	●	●
Fuente de alimentación de 240 W y 12 V para accesorios	●	●	●	●	●	●	●	●	●	●	●
TEJADILLO PROTECTOR Y CABINA											
Asiento de vinilo Grammer MSG65 con interruptor del cinturón de seguridad	●	●	●	●	●	●	●	●	●	●	●
Grammer MSG65 o MSG75 con opciones de vinilo / tela / calefacción / extensión del respaldo / reposabrazos (MSG65)	●	●	●	●	●	●	●	●	●	●	●
Asiento giratorio	●	●	●	●	●	●	●	●	●	●	●
Cubierta de techo de plexiglás	●	●	●	●	●	●	●	●	●	●	●
Cabina panelada: luna delantera y limpiaparabrisas + techo con abertura para grúa	●	●	●	●	●	●	●	●	●	●	●
Cabina panelada: económica. Luna delantera sin limpiaparabrisas, cubierta de techo de plexiglás	●	●	●	●	●	●	●	●	●	●	●
Cabina panelada con puertas de acero	●	●	●	●	●	●	●	●	●	●	●
Cabina panelada con luna trasera	●	●	●	●	●	●	●	●	●	●	●
Puertas de PVC	●	●	●	●	●	●	●	●	●	●	●
Calefacción para cabina	●	●	●	●	●	●	●	●	●	●	●
Paquete interior, incluyendo radio con altavoces, techo revestido y luz de lectura.	●	●	●	●	●	●	●	●	●	●	●
Cabina Deluxe, incluyendo luna delantera con limpiaparabrisas, techo, puertas de acero, calefacción y revestimiento interior.	●	●	●	●	●	●	●	●	●	●	●
Espejo retrovisor, básico / exterior / gran angular	●	●	●	●	●	●	●	●	●	●	●
Sujetapapeles - A4	●	●	●	●	●	●	●	●	●	●	●
Armario de almacenamiento de plástico	●	●	●	●	●	●	●	●	●	●	●
Parasol	●	●	●	●	●	●	●	●	●	●	●
Estante de accesorios	●	●	●	●	●	●	●	●	●	●	●
Soportes RAM de relleno, serie D	●	●	●	●	●	●	●	●	●	●	●
Soportes RAM de estante para ordenador, serie C	●	●	●	●	●	●	●	●	●	●	●
Soportes RAM de estante para escáner, serie C	●	●	●	●	●	●	●	●	●	●	●
Extintor de incendios de polvo	●	●	●	●	●	●	●	●	●	●	●
Tejadillo protector estrecho para apilamiento en estanterías	●	●	●	●	●	●	●	●	●	●	●
RUEDAS											
Ruedas neumáticas macizas	●	●	●	●	●	●	●	●	●	●	●
Ruedas macizas antimarca	●	●	●	●	●	●	●	●	●	●	●
CONDICIONES AMBIENTALES											
Aceite hidráulico para zonas cálidas, VG46	●	●	●	●	●	●	●	●	●	●	●
Aceite hidráulico para zonas frías, VG15	●	●	●	●	●	●	●	●	●	●	●
Aceite hidráulico de calidad alimentaria	●	●	●	●	●	●	●	●	●	●	●
Aceite biológico	●	●	●	●	●	●	●	●	●	●	●
Opción para almacenamiento en frío (hasta -35 °C)	●	●	●	●	●	●	●	●	●	●	●

EDiA EM

Serie FB14-20(C)N2(T)

CARRETILLAS CONTRAPESADAS ELÉCTRICAS

1.4 – 2.0 toneladas



Luces de trabajo LED, 2 delanteras y 1 trasera



Luces de seguridad de punto azul y de línea roja



Cabina Deluxe

Estas especificaciones pueden cambiar debido a las continuas mejoras.

CUANDO LA FIABILIDAD LO ES TODO...

Logisnext

Cada producto que lleva el nombre de Mitsubishi Forklift Trucks cuenta con el respaldo de la excelencia técnica, los recursos globales y la innovación continua de Logisnext, un grupo líder dedicado a la manutention de materiales y la intralogística.

Cada producto que lleva el nombre de Mitsubishi Forklift Trucks cuenta con el respaldo de la excelencia técnica, los recursos globales y la innovación continua de Logisnext, un grupo líder dedicado a la manutención de materiales y la intralogística.

Por eso, cuando le prometemos calidad, fiabilidad y una buena relación calidad-precio, queremos que tenga la seguridad de że es una garantía que podemos cumplir.

Por eso, cada modelo de nuestra galardonada i completa gama de carretillas elevadoras y equipos de almacén se fabrica conforme a las especificaciones más exigentes, para garantizar que siga trabajando para usted. Sea cual sea el trabajo. Sean cuales sean las condiciones.

NUNCA TRABAJARÁ SOLO

Como su concesionario oficial local, estamos a su disposición para mantener sus carretillas en funcionamiento, aportando nuestra dilatada experiencia, nuestra excelencia técnica y nuestro compromiso con la atención al cliente.

Somos sus expertos locales, respaldados por canales eficientes conectados a toda la organización de Mitsubishi Forklift Trucks y el soporte conectado del grupo Logisnext.

No importa dónde usted esté, estaremos cerca... con la capacidad de satisfacer todas sus necesidades.



EDíA
EL DIAMANTE ELÉCTRICO

El nombre de la familia EDiA aparece con orgullo en nuestra galardonada gama de carretillas elevadoras eléctricas.

La reputación que Mitsubishi Forklift Trucks disfruta en cuanto a resistencia y fiabilidad las hace comparables a la calidad y el valor perdurable de un diamante.

HECHO EN EUROPA

info@mitforklift.com

WSSM2603 (08/26) © 2026 MLE

© 2026 Logisnext Europe B.V. Todos los derechos reservados. Las especificaciones son orientativas y pueden variar en función de las condiciones de uso. Si no se tienen en cuenta todos los factores, el rendimiento puede variar. A la hora de determinar cuál es el mejor producto o solución, deben tenerse en cuenta todos los recursos comerciales pertinentes y también los conocimientos técnicos del distribuidor oficial. Las opciones y los detalles técnicos pueden cambiar sin previo aviso. Aviso legal completo e información actualizada sobre los productos: www.mitforklift.com

Mitsubishi Logisnext Europe B.V.
Hospitaaldreef 29 (planta 13) 1315 RC Almere
Países Bajos
Tel. +31 36 54 94 311

MITSUBISHI FORKLIFT BRIEFING
mft2.eu/fb

App Store
Google Play
mft2.eu/apps

YouTube
mft2.eu/youtube

mft2.eu/facebook

MITSUBISHI FORKLIFT TRUCKS