Logisnext

GRENDíA ES

Serie FG15-35(C)P / FD20-35P3

CARRETILLAS CONTRAPESADAS DIÉSEL Y GLP

1,5 – 3,5 toneladas

POTENCIE EL RENDIMIENTO
REDUZCA LOS COSTES OPERATIVOS

Diseñada para ayudar a su operador a multiplicar la productividad y reducir los costes operativos, la GRENDiA ES eleva a nuevas cotas el listón de las carretillas elevadoras contrapesadas con motor de combustión interna.



ESPECIFICACIONES

FG15P	
FG18P	
FG20CP	
FG20P	FD20P3
FG25P	FD25P3
FG30P	FD30P3
FG35P	FD35P3

CUANDO LA FIABILIDAD LO ES TODO...

MITSUBISHI FORKLIFT TRUCKS

GRENDiA ES

Serie FG15-35(C)P / FD20-35P3

CARRETILLAS CONTRAPESADAS DIÉSEL Y GLP

1,5-3,5 toneladas





BASTIDOR Y CARROCERÍA

- **Construcción robusta**
  Diseñada y probada exhaustivamente para garantizar unos altos niveles de estabilidad, rigidez y protección.
- **Estructura con protección integral de la cubierta inferior**
  Protege el compartimiento del motor contra la entrada de suciedad, polvo e incluso agua, lo que prolonga la vida útil del motor.
- **Diseño compacto**
  Permite trabajar en pasillos de pequeñas dimensiones, lo que mejora la rentabilidad.
- **Escalón bajo de gran tamaño**
  Entrada y salida de la carretilla de forma fácil y segura gracias a su superficie de alto agarre y sus esquinas redondeadas.
- **Bajo centro de gravedad**
  Funcionamiento más seguro y estable.

HORQUILLAS Y MÁSTIL

- **Mástil de alta visibilidad y gran resistencia**
  Garantiza una gran visibilidad de las puntas de la horquilla y de la carga, lo que permite reducir los tiempos de trabajo y también los daños.
- **Nuevo chasis de alta resistencia con rodamientos**
  Incluye seis rodamientos, lo que permite manejar más rápidamente la carga.

TRACCIÓN

- **Motor diésel Common Rail avanzado con DPF y DOC**
  Menos emisiones, menores niveles de ruido y un consumo de combustible más eficiente.
- **Convertidor catalítico de tres vías**
  Incluido de serie, reduce significativamente las emisiones de escape a uno de los niveles más bajos del sector. (solo modelos GLP).
- **Control de la velocidad avanzado**
  Permite configurar fácilmente diferentes límites de velocidad para el trabajo en interiores y exteriores.
- **Controlador de gestión del motor**
  Permite utilizar varias funciones electrónicas y del motor a la vez, lo que se traduce en unas emisiones más bajas y un consumo de combustible líder en el sector.

SISTEMA DE DIRECCIÓN

- **Dirección totalmente hidrostática**
  Con gran capacidad de respuesta, precisa y sin necesidad de esfuerzo por parte del operador, y además con un mantenimiento mínimo. Eje trasero reforzado con soportes de casquillo metálicos.

FRENOS

- **Frenos de tambor totalmente hidrostáticos**
  Ofrecen un control excelente con poco esfuerzo y con un mantenimiento mínimo.

SISTEMA HIDRÁULICO

- **Potente sistema hidráulico**
  Ofrece altas capacidades residuales para la manipulación cómoda de cargas más pesadas.

SISTEMAS ELÉCTRICOS Y DE CONTROL

- **Integrated Presence System (IPS)**
  La carretilla y el mástil no se moverán si el operador no está sentado, incluye una luz de advertencia para el cinturón de seguridad y una alarma para freno de estacionamiento.
- **Diagnóstico a bordo**
  La conexión informática mediante Bluetooth permite un diagnóstico detallado de las averías y avisa a los operadores y técnicos de mantenimiento de los problemas, agiliza el mantenimiento y evita daños.
- **Luces de trabajo LED de gran intensidad**
  Las luces del mástil y del bastidor iluminan la carga y el área circundante para una mejor visibilidad, sin causar reflejos en las ventanas de la cabina.





Si desea más información sobre la serie GRENDiA ES, no dude en visitar nuestro sitio web

mft2.eu/grendiaesd-es

GRENDiA ES

Serie FG15-35(C)P / FD20-35P3

CARRETILLAS CONTRAPESADAS DIÉSEL Y GLP

1,5-3,5 toneladas

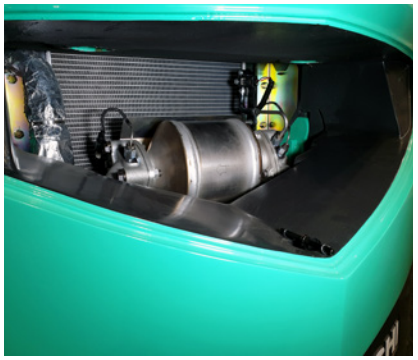



COMPARTIMENTO Y CONTROLES DEL OPERARIO

- **Visibilidad total**
  El diseño ergonómico y la disposición de los controles garantizan una excelente visibilidad, aumentan la precisión y elevan la productividad.
- **Asiento Grammer con suspensión integral, totalmente ajustable, con sujeción de cadera y cinturón naranja**
  El operador puede disfrutar de un mayor confort durante los turnos más largos.
- **Pedales tipo automóvil**
  Los pedales están situados en una posición familiar para un control intuitivo.
- **Columna de dirección ajustable con función de memoria**
  Ayuda a encontrar la posición de conducción óptima en todo momento.
- **Palancas hidráulicas instaladas en el salpicadero**
  De fácil acceso y uso, ofrecen máximo control en las operaciones del mástil
- **Asidero trasero con botón de bocina integrado**
  Permite una postura estable al conducir marcha atrás, minimizando el esfuerzo.
- **Indicador de peso de la carga**
  Muestra el peso de la carga al levantarla. Se puede configurar una advertencia de sobrecarga para alertar al operario en caso de que se supere el límite de carga preestablecido.
- **Botón F2**
  Este sencillo control para el pulgar integra funciones clave adicionales para no perder de vista la carga en ningún momento. Opción de centrado automático de la inclinación.
- **Bajo nivel de ruido**
  Solo 78 dBA en el oído del operador y baja vibración del tren de potencia, lo que aumenta el confort y reduce la fatiga.
- **Gran pantalla multifunción a todo color**
  Incluye luces de advertencia, velocímetro, reloj, doble contador de horas e interruptores integrados para funciones adicionales. Se puede cambiar entre modo claro y modo oscuro para facilitar la visibilidad en diferentes entornos.
- **Cabina Deluxe**
  Ofrece una visibilidad excepcional a través de su cristal laminado, así como una protección integral frente a las inclemencias meteorológicas. (Opcional)
- **Dos joysticks**
  Los dos joysticks ofrecen funciones de elevación e inclinación simultáneas y permiten personalizar los ajustes según las necesidades del cliente. (Opcional)
- **Reposabrazos ergonómico**
  Ergonómicamente ajustable para reducir la tensión y disminuir el riesgo de RSI.
- **Controles fingertip precisos**
  Controles accionados por muelle y con una sensación natural que responden con más precisión si se presionan con suavidad.
- **Palanca DuoControl**
  Permite controlar la elevación, el descenso y la inclinación desde una sola palanca, lo que facilita el uso de ambas funciones cuando se usan guantes gruesos. (Opcional)

LA TECNOLOGÍA INTEGRATED PRESENCE SYSTEM (IPS) OFRECE:

IPS INTEGRATED PRESENCE SYSTEM

- un sistema de bloqueo hidráulico y de desplazamiento que impide cualquier movimiento de la carretilla y su mástil si el operario no está sentado
- una luz de advertencia del cinturón de seguridad
- una alarma de freno de estacionamiento

OTRAS CARACTERÍSTICAS

- **Funciones RapidAccess**
  Acceso fácil y rápido a todas las áreas para realizar comprobaciones y labores de mantenimiento.
- **Intervalos de mantenimiento prolongados**
  Una selección de componentes de alta calidad, junto con un diseño de bajo mantenimiento, reduce los tiempos de inactividad y los costes de propiedad.
- **Arcos de rueda sellados**
  Junto con la protección inferior, reducen considerablemente el polvo emitido durante las operaciones para un rendimiento limpio.
- **Conexión Bluetooth**
  Se conecta con una aplicación para teléfonos móviles para la autenticación del operador y la generación de contraseñas de un solo uso. Dispone tanto de un modo manual como de un modo de conexión automática. Además, permite la conexión inalámbrica con TruckTool.
- **Encendido automático de luces**

OPCIONES

- **Cambio suave**
- **Sincronizador de dirección**
- **Reducción de velocidad vinculada a la altura de elevación**
- **Techo acrílico**





Si desea más información sobre la serie GRENDiA ES, no dude en visitar nuestro sitio web

mft2.eu/grendiaesg-es

VDI – RENDIMIENTO Y DIMENSIONES

	CARACTERÍSTICAS						
1.1	Fabricante			Mitsubishi Forklift Trucks	Mitsubishi Forklift Trucks	Mitsubishi Forklift Trucks	Mitsubishi Forklift Trucks
1.2	Designación del modelo del fabricante			FD20P3	FD25P3	FD30P3	FD35P3
1.3	Fuente de potencia			Diésel	Diésel	Diésel	Diésel
1.4	Tipo de operador			Sentado	Sentado	Sentado	Sentado
1.5	Capacidad de carga	Q	kg	2000	2500	3000	3500
1.6	Distancia al centro de carga	c	mm	500	500	500	500
1.8	Distancia de carga, eje hasta cara de horquillas	x	mm	455	460	495	495
1.9	Longitud del chasis	y	mm	1600	1600	1700	1700
	PESO						
2.1	Peso de la carretilla, sin carga / incluyendo batería (mástil simplex, altura de elevación más baja)		kg	3500	3780	4410	4800
2.2	Carga por eje con carga máxima, delante / detrás (mástil simplex, altura de elevación más baja)		kg	4680 / 820	5430 / 850	6460 / 950	7170 / 1130
2.3	Carga por eje sin carga, delante / detrás (mástil simplex, altura de elevación más baja)		kg	1450 / 2050	1390 / 2390	1670 / 2740	1700 / 3120
	RUEDAS, GRUPO MOTRIZ						
3.1	Ruedas: V= macizas, L= neumát., SE = Sup.-Elást. - delante/atrás			SE / SE	SE / SE	SE / SE	SE / SE
3.2	Dimensiones del neumático, delantero			7.00 - 12	7.00 - 12	28x9 - 15	250-15
3.3	Dimensiones del neumático, trasero			6.00 - 9	6.00 - 9	6.50 - 10	6.50-10
3.5	Numero de ruedas, delante/atrás (x = motrices)			2 x / 2	2 x / 2	2 x / 2	2 x / 2
3.6	Distancia entre centros de ruedas, delante	b10	mm	960	960	1060	1060
3.7	Distancia entre centros de ruedas, detrás	b11	mm	980	980	980	980
	DIMENSIONES						
4.1	Inclinación del mástil, hacia adelante / hacia atrás			6 / 10	6 / 10	6 / 10	6 / 10
4.2	Altura con mástil replegado	h1	mm	2145	2145	2165	2280
4.3	Elevación libre	h2	mm	140	140	140	140
4.4	Altura de elevación	h3	mm	3300	3300	3300	3300
4.5	Altura total con mástil desplegado	h4	mm	4355	4355	4355	4355
4.7	Altura hasta la parte superior del tejadillo protector	h6	mm	2145	2145	2165	2175
4.8	Altura del asiento	h7	mm	938	938	957	967
4.12	Altura del acople para arrastre	h10	mm	310	310	330	340
4.19	Longitud total	l1	mm	3555	3630	3805	3865
4.20	Distancia hasta las horquillas (incluye el grueso de las horquillas)	l2	mm	2485	2560	2735	2795
4.21	Anchura total	b1/b2	mm	1150 / 1640	1150 / 1640	1275/1710	1290/1710
4.22	Dimensiones de horquillas (grosor, ancho, largo)	s / e / l	mm	40x100x1100	40x100x1100	45x120x1100	45x120x1100
4.23	Tablero			2A	2A	3A	3A
4.24	Ancho del tablero	b3	mm	1024	1024	1024	1024
4.31	Distancia al suelo bajo el mástil, cargado	m1	mm	115	115	135	150
4.32	Distancia al suelo en el centro del chasis, cargado (horquillas bajadas)	m2	mm	135	135	165	170
4.33	Ancho del pasillo de trabajo con palets de 1000 × 1200 mm, carga atravesada	Ast	mm	3855	3890	4075	4135
4.34a	Ancho del pasillo de trabajo con palets de 800 × 1200 mm, carga atravesada	Ast	mm	3655	3690	3875	3935
4.34b	Ancho del pasillo de trabajo con palets de 800 × 1200 mm, carga a lo largo	Ast	mm	4055	4090	4275	4335
4.35	Radio de giro	Wa	mm	2200	2230	2380	2440
4.36	Distancia mínima entre centros de rotación	b13	mm	715	715	780	780
	RENDIMIENTO						
5.1	Velocidad de desplazamiento, con/sin carga		km/h	16,5 / 18,0	16.0 / 17.5	16.0/17.5	16.5 / 18.0
5.2	Velocidad de elevación, con/sin carga		m/s	0.61 / 0.64	0.61 / 0.64	0.49 / 0.50	0.41 / 0.42
5.3	Velocidad de descenso, con/sin carga		m/s	0.51 / 0.43	0.51 / 0.43	0.51 / 0.42	0.43 / 0.30
5.5	Tracción a la barra de tiro, con/sin carga		N	16200 / 15900	16100 / 15800	15800 / 15800	14800 / 7400
5.6	Máxima tracción a la barra de tiro, con /sin carga (ciclo corto de 5 min.)		N	-/-	-/-	-/-	-/-
5.7	Capacidad de superación de pendientes, con/sin carga		%	31 / 16	27 / 15	22 / 15	18 / 13
5.8	Capacidad máxima de superación de pendientes con/sin carga		%	- / -	- / -	- / -	- / -
5.9	Tiempo de aceleración (10 metros), con/sin carga		s	- / -	- / -	- / -	- / -
5.10	Frenos de servicio (mecánicos/hidráulicos/eléctricos/neumáticos)			Hidráulicos	Hidráulicos	Hidráulicos	Hidráulicos
	MOTOR TÉRMICO						
7.1	Fabricante / tipo			D04EG	D04EG	D04EG	D04EG
7.2	Potencia nominal según ISO 1585		kW	36.0	36.0	36.0	36.0
7.3	Régimen nominal según DIN 70 020		rpm	2250	2250	2250	2250
7.4	Número de cilindros / cilindrada		cm^3	4 / 3331	4 / 3331	4 / 3331	4 / 3331
7.6a	Par de tracción máximo		Nm	177	177	177	177
7.7a	Par de tracción máximo a régimen del motor		rpm	1800	1800	1800	1800
	VARIOS						
8.1	Tipo de control de tracción			Powershift 1 / 1	Powershift 1 / 1	Powershift 1 / 1	Powershift 1 / 1
10.1	Presión de trabajo máxima para implementos		bar	180	180	180	180
10.2	Caudal de aceite para implementos		l/min	75	75	73	73
10.7	Nivel sonoro al oído del conductor (EN 12053)		dB(A)	78	78	78	78
10.8	Acoplamiento para arrastre, tipo DIN 15170			Pin	Pin	Pin	Pin

GRENDÍA ES

Serie FD20 - 35P3

CONTRAPESADAS DIÉSEL

2.0 – 3.5 toneladas



VDI – RENDIMIENTO Y DIMENSIONES

	CARACTERÍSTICAS					
1.1	Fabricante			Mitsubishi Forklift Trucks	Mitsubishi Forklift Trucks	Mitsubishi Forklift Trucks
1.2	Designación del modelo del fabricante			FG15P	FG18P	FG20CP
1.3	Fuente de potencia			GLP	GLP	GLP
1.4	Tipo de operador			Sentado	Sentado	Sentado
1.5	Capacidad de carga	Q	kg	1500	1750	2000
1.6	Distancia al centro de carga	c	mm	500	500	500
1.8	Distancia de carga, eje hasta cara de horquillas	x	mm	400	400	415
1.9	Longitud del chasis	y	mm	1400	1400	1400
	PESO					
2.1	Peso de la carretilla, sin carga / incluyendo batería (mástil simplex, altura de elevación más baja)		kg	2530	2720	3040
2.2	Carga por eje con carga máxima, delante / detrás (mástil simplex, altura de elevación más baja)		kg	3530 / 500	3900 / 570	4340 / 700
2.3	Carga por eje sin carga, delante / detrás (mástil simplex, altura de elevación más baja)		kg	1030 / 1500	980 / 1740	990 / 2050
	RUEDAS, GRUPO MOTRIZ					
3.1	Ruedas: V= macizas, L= neumát., SE = Sup.-Elást. - delante/atrás			SE / SE	SE / SE	SE / SE
3.2	Dimensiones del neumático, delantero			6.50-10	6,50-10	6.50-10
3.3	Dimensiones del neumático, trasero			5.00-8	5,00-8	5.00-8
3.5	Numero de ruedas, delante/atrás (x = motrices)			2 x / 2	2 x / 2	2 x / 2
3.6	Distancia entre centros de ruedas, delante	b10	mm	890	890	890
3.7	Distancia entre centros de ruedas, detrás	b11	mm	900	900	900
	DIMENSIONES					
4.1	Inclinación del mástil, hacia adelante / hacia atrás			6 / 10	6 / 10	6 / 10
4.2	Altura con mástil replegado	h1	mm	2140	2140	2140
4.3	Elevación libre	h2	mm	115	115	115
4.4	Altura de elevación	h3	mm	3300	3300	3300
4.5	Altura total con mástil desplegado	h4	mm	4355	4355	4355
4.7	Altura hasta la parte superior del tejadillo protector	h6	mm	2140	2140	2140
4.8	Altura del asiento	h7	mm	929	929	929
4.12	Altura del acople para arrastre	h10	mm	290	290	290
4.19	Longitud total	l1	mm	3360	3400	3455
4.20	Distancia hasta las horquillas (incluye el grueso de las horquillas)	l2	mm	2260	2300	2355
4.21	Anchura total	b1/b2	mm	1065 / -	1065 / -	1065 / -
4.22	Dimensiones de horquillas (grosor, ancho, largo)	s / e / l	mm	35x100x1100	35x100x1100	40x100x1100
4.23	Tablero			2A	2A	2A
4.24	Ancho del tablero	b3	mm	940	940	940
4.31	Distancia al suelo bajo el mástil, cargado	m1	mm	110	110	110
4.32	Distancia al suelo en el centro del chasis, cargado (horquillas bajadas)	m2	mm	135	135	135
4.33	Ancho del pasillo de trabajo con palets de 1000 × 1200 mm, carga atravesada	Ast	mm	3550	3580	3635
4.34a	Ancho del pasillo de trabajo con palets de 800 × 1200 mm, carga atravesada	Ast	mm	3350	3380	3435
4.34b	Ancho del pasillo de trabajo con palets de 800 × 1200 mm, carga a lo largo	Ast	mm	3750	3780	3835
4.35	Radio de giro	Wa	mm	1950	1980	2020
4.36	Distancia mínima entre centros de rotación	b13	mm	555	555	555
	RENDIMIENTO					
5.1	Velocidad de desplazamiento, con/sin carga		km/h	19.0 / 19.5	19.0 / 19.5	19.0 / 19.5
5.2	Velocidad de elevación, con/sin carga		m/s	0.64 / 0.64	0,64 / 0,64	0.64 / 0.64
5.3	Velocidad de descenso, con/sin carga		m/s	0.52 / 0.44	0,52 / 0,44	0.52 / 0.44
5.5	Tracción a la barra de tiro, con/sin carga		N	14400 / 5100	14400 / 4800	14200 / 4900
5.6	Máxima tracción a la barra de tiro, con /sin carga (ciclo corto de 5 min.)		N	-/-	-/-	-/-
5.7	Capacidad de superación de pendientes, con/sin carga		%	39 / 25	35 / 22	30 / 20
5.8	Capacidad máxima de superación de pendientes con/sin carga		%	- / -	- / -	- / -
5.9	Tiempo de aceleración (10 metros), con/sin carga		s	- / -	- / -	- / -
5.10	Frenos de servicio (mecánicos/hidráulicos/eléctricos/neumáticos)			Hidráulicos	Hidráulicos	Hidráulicos
	MOTOR TÉRMICO					
7.1	Fabricante / tipo			EK21E	EK21E	EK21E
7.2	Potencia nominal según ISO 1585		kW	39	39	39
7.3	Régimen nominal según DIN 70 020		rpm	2700	2700	2700
7.4	Número de cilindros / cilindrada		cm^3	4 / 2065	4 / 2065	4 / 2065
7.6a	Par de tracción máximo		Nm	152	152	152
7.7a	Par de tracción máximo a régimen del motor		rpm	2200	2200	2200
	VARIOS					
8.1	Tipo de control de tracción			Powershift 1 / 1	Powershift 1 / 1	Powershift 1 / 1
10.1	Presión de trabajo máxima para implementos		bar	180	180	180
10.2	Caudal de aceite para implementos		l/min	60	60	60
10.7	Nivel sonoro al oído del conductor (EN 12053)		dB(A)	79	79	79
10.8	Acoplamiento para arrastre, tipo DIN 15170			Pin	Pin	Pin

GRENDÍA ES

Serie FG15 - 20CP

CONTRAPESADAS GLP

1.5 – 2.0 toneladas



VDI – RENDIMIENTO Y DIMENSIONES

	CARACTERÍSTICAS						
1.1	Fabricante			Mitsubishi Forklift Trucks	Mitsubishi Forklift Trucks	Mitsubishi Forklift Trucks	Mitsubishi Forklift Trucks
1.2	Designación del modelo del fabricante			FG20P	FG25P	FG30P	FG35P
1.3	Fuente de potencia			GLP	GLP	GLP	GLP
1.4	Tipo de operador			Sentado	Sentado	Sentado	Sentado
1.5	Capacidad de carga	Q	kg	2000	2500	3000	3500
1.6	Distancia al centro de carga	c	mm	500	500	500	500
1.8	Distancia de carga, eje hasta cara de horquillas	x	mm	455	460	495	495
1.9	Longitud del chasis	y	mm	1600	1600	1700	1700
	PESO						
2.1	Peso de la carretilla, sin carga / incluyendo batería (mástil simplex, altura de elevación más baja)		kg	3320	3600	4230	4620
2.2	Carga por eje con carga máxima, delante / detrás (mástil simplex, altura de elevación más baja)		kg	4630 / 690	5380 / 720	6410 / 820	7120 / 1000
2.3	Carga por eje sin carga, delante / detrás (mástil simplex, altura de elevación más baja)		kg	1400 / 1920	1340 / 2260	1620 / 2610	1540 / 3080
	RUEDAS, GRUPO MOTRIZ						
3.1	Ruedas: V= macizas, L= neumát., SE = Sup.-Elást. - delante/atrás			SE / SE	SE / SE	SE / SE	SE / SE
3.2	Dimensiones del neumático, delantero			7.00-12	7.00-12	28x9-15	250-15
3.3	Dimensiones del neumático, trasero			6.00-9	6.00-9	6.50-10	6.50-10
3.5	Numero de ruedas, delante/atrás (x = motrices)			2 x / 2	2 x / 2	2 x / 2	2 x / 2
3.6	Distancia entre centros de ruedas, delante	b10	mm	960	960	1060	1060
3.7	Distancia entre centros de ruedas, detrás	b11	mm	980	980	980	980
	DIMENSIONES						
4.1	Inclinación del mástil, hacia adelante / hacia atrás			6 / 10	6 / 10	6 / 10	6 / 10
4.2	Altura con mástil replegado	h1	mm	2145	2145	2165	2280
4.3	Elevación libre	h2	mm	140	140	140	140
4.4	Altura de elevación	h3	mm	3300	3300	3300	3300
4.5	Altura total con mástil desplegado	h4	mm	4355	4355	4355	4355
4.7	Altura hasta la parte superior del tejadillo protector	h6	mm	2145	2145	2165	2175
4.8	Altura del asiento	h7	mm	938	938	957	967
4.12	Altura del acople para arrastre	h10	mm	310	310	330	340
4.19	Longitud total	l1	mm	3585	3660	3835	3895
4.20	Distancia hasta las horquillas (incluye el grueso de las horquillas)	l2	mm	2485	2560	2735	2795
4.21	Anchura total	b1/b2	mm	1150 / 1640	1150 / 1640	1275 / 1710	1290 / 1710
4.22	Dimensiones de horquillas (grosor, ancho, largo)	s / e / l	mm	40x100x1100	40x100x1100	45x120x1100	45x120x1100
4.23	Tablero			2A	2A	3A	3A
4.24	Ancho del tablero	b3	mm	1024	1024	1024	1024
4.31	Distancia al suelo bajo el mástil, cargado	m1	mm	115	115	135	150
4.32	Distancia al suelo en el centro del chasis, cargado (horquillas bajadas)	m2	mm	135	135	165	170
4.33	Ancho del pasillo de trabajo con palets de 1000 × 1200 mm, carga atravesada	Ast	mm	3855	3890	4075	4135
4.34a	Ancho del pasillo de trabajo con palets de 800 × 1200 mm, carga atravesada	Ast	mm	3655	3690	3875	3935
4.34b	Ancho del pasillo de trabajo con palets de 800 × 1200 mm, carga a lo largo	Ast	mm	4055	4090	4275	4335
4.35	Radio de giro	Wa	mm	2200	2230	2380	2440
4.36	Distancia mínima entre centros de rotación	b13	mm	715	715	780	780
	RENDIMIENTO						
5.1	Velocidad de desplazamiento, con/sin carga		km/h	18.5/19.0	18.5/19.0	18.0/18.5	18.5/19.0
5.2	Velocidad de elevación, con/sin carga		m/s	0.59 / 0.59	0.59 / 0.59	0.51 / 0.50	0.41 / 0.42
5.3	Velocidad de descenso, con/sin carga		m/s	0.51 / 0.43	0.51 / 0.43	0.51 / 0.42	0.43 / 0.30
5.5	Tracción a la barra de tiro, con/sin carga		N	14300 / 7000	14200 / 6800	18000 / 8300	17100 / 7700
5.6	Máxima tracción a la barra de tiro, con /sin carga (ciclo corto de 5 min.)		N	-/-	-/-	-/-	-/-
5.7	Capacidad de superación de pendientes, con/sin carga		%	28 / 27	24 / 24	26 / 25	22 / 21
5.8	Capacidad máxima de superación de pendientes con/sin carga		%	- / -	- / -	- / -	- / -
5.9	Tiempo de aceleración (10 metros), con/sin carga		s	- / -	- / -	- / -	- / -
5.10	Frenos de servicio (mecánicos/hidráulicos/eléctricos/neumáticos)			Hidráulicos	Hidráulicos	Hidráulicos	Hidráulicos
	MOTOR TÉRMICO						
7.1	Fabricante / tipo			EK21E	EK21E	EK25E	EK25E
7.2	Potencia nominal según ISO 1585		kW	39	39	44	44
7.3	Régimen nominal según DIN 70 020		rpm	2700	2700	2700	2700
7.4	Número de cilindros / cilindrada		cm^3	4 / 2065	4 / 2065	4 / 2488	4 / 2488
7.6a	Par de tracción máximo		Nm	152	152	185	185
7.7a	Par de tracción máximo a régimen del motor		rpm	2200	2200	1800	1800
	VARIOS						
8.1	Tipo de control de tracción			Powershift 1 / 1	Powershift 1 / 1	Powershift 1 / 1	Powershift 1 / 1
10.1	Presión de trabajo máxima para implementos		bar	180	180	180	180
10.2	Caudal de aceite para implementos		l/min	73	73	73	73
10.7	Nivel sonoro al oído del conductor (EN 12053)		dB(A)	79	79	79	79
10.8	Acoplamiento para arrastre, tipo DIN 15170			Pin	Pin	Pin	Pin

GRENDÍA ES

Serie FG20 - 35P

CONTRAPESADAS GLP

2.0 – 3.5 toneladas



PRESTACIONES Y CAPACIDAD DEL MÁSTIL

GRENDÍA ES

FG15-20(C)P

TIPO DE MÁSTIL	FG15P-18P - 20CP			FG15P		FG18P		FG20CP	
	h3 mm	h1 mm	h4 mm	h2 / h5 mm	Q @ c = 500 mm kg	h2 / h5 mm	Q @ c = 500 mm kg	h2 / h5 mm	Q @ c = 500 mm kg
SÍMPLEX (SIMPLE)	3000	1990	4055	115 -	1500	115 -	1750	115 -	2000
	3300	2140	4355	115 -	1500	115 -	1750	115 -	2000
	3500	2240	4555	115 -	1500	115 -	1750	115 -	2000
	3700	2340	4755	115 -	1500	115 -	1750	115 -	2000
	4000	2540	5055	115 -	1500	115 -	1750	115 -	1950
	4500	2790	5555	115 -	1425	115 -	1700	115 -	1400
	5000	3050	6055	115 -	1375	115 -	1400	115 -	-
	5500	3300	6555	115 -	850	115 -	850	115 -	-
	6000	3550	7055	115 -	525	115 -	525	115 -	-
DÚPLEX	3000	1995	4055	- 975	1500	- 940	1750	- 975	2000
	3300	2140	4350	- 1120	1500	- 1085	1750	- 1120	2000
	3500	2260	4570	- 1240	1500	- 1205	1750	- 1240	2000
	4000	2585	5085	- 1565	1500	- 1530	1750	- 1565	2000
TRÍPLEX	3700	1790	4755	- 770	1500	- 770	1750	- 770	2000
	4000	1890	5055	- 870	1450	- 870	1750	- 870	2000
	4300	1990	5355	- 970	1425	- 970	1700	- 970	1950
	4700	2140	5755	- 1120	1375	- 1120	1625	- 1120	1900
	5000	2240	6055	- 1220	1325	- 1220	1325	- 1220	1400
	5500	2430	6555	- 1410	850	- 1410	850	- -	-
	6000	2610	7055	- 1590	525	- 1590	525	- -	-
	6500	2850	7555	- 1830	350	- 1830	350	- -	-
	7000	3050	8055	- 2030	175	- 2030	175	- -	-

Nota: Todos los modelos con neumáticos SE
Nota: *Con ruedas delanteras de doble tracción
Consulte las tablas de mástiles para conocer las limitaciones de ángulo de inclinación aplicables

FD/FG20-25P(3)

TIPO DE MÁSTIL	FG20 - 25P FD20 - 25P3			FG20P FD20P3		FG25P FD25P3	
	h3 mm	h1 mm	h4 mm	h2 / h5 mm	Q @ c = 500 mm kg	h2 / h5 mm	Q @ c = 500 mm kg
SÍMPLEX (SIMPLE)	3000	1995	4055	140 -	2000	140 -	2500
	3300	2145	4355	140 -	2000	140 -	2500
	3500	2245	4555	140 -	2000	140 -	2000
	3700	2345	4755	140 -	2000	140 -	2500
	4000	2545	5055	140 -	2000	140 -	2500
	4500	2795	5555	140 -	2000	140 -	2500
	5000	3065	6055	140 -	1950	140 -	2400
	5500	3315	6555	140 -	1850*	140 -	2250*
	6000	3565	7055	140 -	1800*	140 -	2150*
DÚPLEX	3000	1995	4055	- 980	2000	- 940	2500
	3300	2145	4350	- 1130	2000	- 1090	2500
	3500	2265	4585	- 1250	2000	- 1210	2500
	4000	2590	5075	- 1575	2000	- 1535	2500
TRÍPLEX	3700	1795	4755	- 780	2000	- 780	2500
	4000	1895	5055	- 880	2000	- 880	2500
	4300	1995	5355	- 980	2000	- 980	2500
	4700	2145	5755	- 1130	1950	- 1130	2400
	5000	2245	6055	- 1230	1900	- 1230	2350
	5500	2415	6555	- 1400	1800	- 1400	2200*
	6000	2585	7055	- 1570	1750*	- 1570	2100*
	6500	2795	7555	- 1780	1650*	- 1780	1750*
	7000	3065	8055	- 2050	1250*	- 2050	1250*

Todas las dimensiones incluyen apoyo de carga.
En caso de que el apoyo de carga no se utilice, la medida h5 aumentará 410 mm, mientras que la medida h4 disminuirá 410 mm. (FG15–20(C)P)
En caso de que el apoyo de carga no se utilice, la medida h5 aumentará 390 mm (20P(3), 25P(3)), 350 mm (30P(3)), 240 mm (35P(3)), mientras que la medida h4 disminuirá 390 mm (20P(3), 25P(3)), 350 mm (30P(3)), 240 mm (35P(3)). Las capacidades se aplican a neumáticos sólidos (SE).

FD/FG30-35P(3)

TIPO DE MÁSTIL	FG30P FD30P3					FG35P FD35P3				
	h3 mm	h1 mm	h4 mm	h2 / h5 mm	Q @ c = 500 mm kg	h3 mm	h1 mm	h4 mm	h2 / h5 mm	Q @ c = 500 mm kg
SÍMPLEX (SIMPLE)	3000	2015	4055	140 -	3000	3000	2130	4055	140 -	3500
	3300	2165	4355	140 -	3000	3300	2280	4355	140 -	3500
	3500	2265	4555	140 -	3000	3500	2380	4555	140 -	3500
	3700	2365	4755	140 -	3000	3700	2480	4755	140 -	3500
	4000	2565	5055	140 -	3000	4000	2680	5055	140 -	3500
	4500	2815	5555	140 -	3000	4500	2930	5555	140 -	3500
	5000	3115	6055	140 -	2900	5000	3230	6055	140 -	3500
	5500	3365	6555	140 -	2800	5500	3480	6555	140 -	3200*
	6000	3615	7055	140 -	2700	6000	3730	7055	140 -	2400*
DÚPLEX	3000	2045	4055	- 1035	3000	3010	2180	4065	- 1170	3500
	3300	2165	4305	- 1155	3000	3300	2300	4355	- 1290	3500
	3500	2285	4545	- 1275	3000	3500	2445	4555	- 1435	3500
	4000	2610	5065	- 1600	3000	4000	2765	5055	- 1755	3500
TRÍPLEX	3700	1815	4755	- 805	3000	3700	1930	4755	- 920	3500
	4000	1915	5055	- 905	3000	4000	2030	5055	- 1020	3500
	4300	2015	5355	- 1005	3000	4300	2130	5355	- 1120	3500
	4500	-	-	-	-	4500	-	-	-	3500
	4700	2165	5755	- 1155	3000	4700	2280	5755	- 1270	3500
	5000	2265	6055	- 1255	2900	5000	2380	6055	- 1370	3450
	5500	2435	6555	- 1425	2750*	5500	2550	6555	- 1540	2850*
	6000	2605	7055	- 1595	2200*	6000	2720	7055	- 1710	2200*
	6500	2815	7555	- 1805	1750*	6500	2930	7555	- 1920	1750*
	7000	3115	8055	- 2105	1250*	7000	3230	8055	- 2220	1250*

Modelos FG15-20(C)P

Capacidades con varios centros de carga

Símplex - h3 = 3290 mm

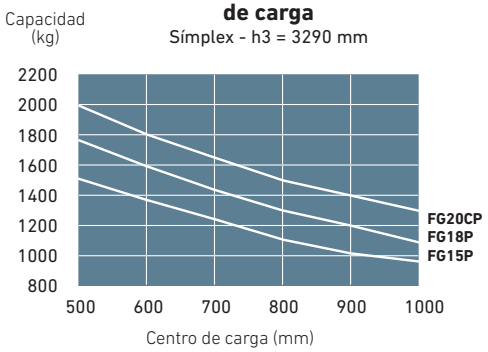

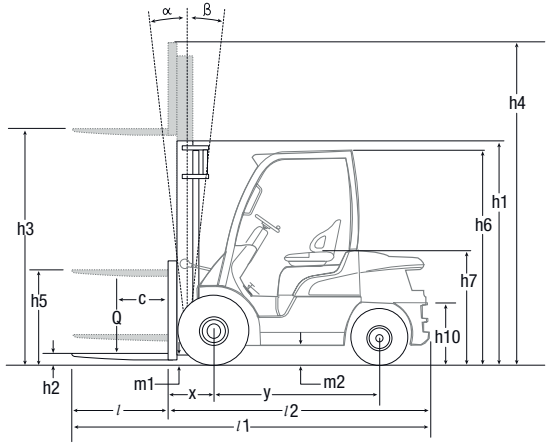

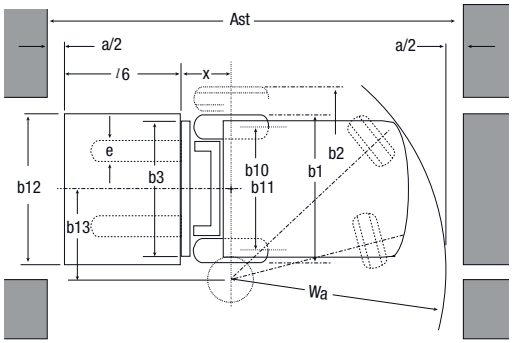

Modelos FD/FG20-35P(3)

Capacidades con varios centros de carga

Símplex - h3 = 3300 mm

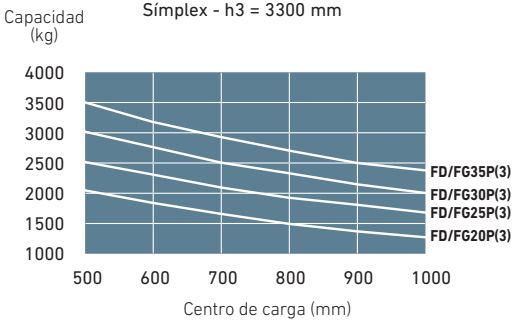

h1 Altura con mástil replegado
h2 Elevación libre estándar
h3 Altura de elevación
h4 Altura con mástil elevado
h5 Elevación libre total
Q Capacidad de elevación, capacidad nominal
c Centro de carga (distancia)

Ast = Wa + x + l6 +a
Ast = Anchura de pasillo de trabajo
Wa = Radio de giro
a = Distancia de seguridad = 2 x 100 mm
l6 = Longitud de palet
b12 = Anchura de palet

EQUIPAMIENTO ESTÁNDAR Y OPCIONES

● = Estándar
● = Opcional

CARACTERÍSTICAS GENERALES	FD20-25P3	FD30-35P3	FG15-18P	FG20CP	FG20-25P	FG30-35P
	DIÉSEL		GLP			
Kit antipolvo	●	●	●	●	●	●
Filtro en línea para convertidor de par	●	●	●	●	●	●
Cubierta de junta universal del tren de potencia	●	●	●	●	●	●
Soporte de GLP desmontado	-	-	●	●	●	●
Soporte de GLP abatible, sin depósito	-	-	●	●	●	●
Kit de fuelle del cilindro de inclinación	-	-	●	●	●	●
Placa de protección inferior (bajo cubierta)	●	●	●	●	●	●
Batería de gran capacidad	-	-	●	●	●	●
Extintor	●	●	●	●	●	●
Barra de equipamiento	●	●	●	●	●	●
HIDRÁULICO						
Válvula de control de 3 vías MC	●	●	●	●	●	●
Válvula de control de 3 vías FC	●	●	●	●	●	●
Válvula de control de 4 vías MC	●	●	●	●	●	●
Válvula de control de 4 vías FC	●	●	●	●	●	●
Válvula de control de 5 vías MC	●	●	-	-	●	●
Válvula de control de 5 vías FC	●	●	-	-	●	●
Palanca de control único MC	●	●	●	●	●	●
Doble joystick	●	●	●	●	●	●
Control de inclinación horizontal (*solo para control FC)	●	●	●	●	●	●
Botón F2 de doble acción para el desbloqueo de la pinza (*no se puede combinar con el Control de inclinación horizontal)	●	●	●	●	●	●
Acumulador hidráulico	●	●	●	●	●	●
MÁSTIL, HORQUILLA Y CARRO						
Mástil suelto	●	●	●	●	●	●
Rodillo lateral para cargas pesadas (*no se puede combinar con un desplazador lateral integrado)	●	●	●	●	●	●
Desplazador lateral de 920 mm	-	-	●	●	-	-
Desplazador lateral de 1000 mm	●	●	-	-	●	●
Desplazador lateral integrado de 920 mm	-	-	●	●	-	-
Desplazador lateral integrado de 1000 mm	●	●	-	-	●	●
Posicionador de horquilla con desplazador lateral colgado de 920 mm	●	●	●	-	●	●
Posicionador de horquilla con desplazador lateral colgado de 1000 mm	●	●	●	-	●	●
Sin horquillas	●	●	●	●	●	●

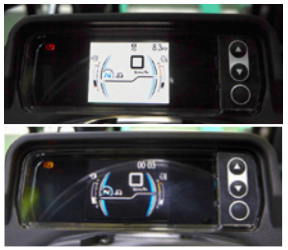

Pantalla LCD con información clara.

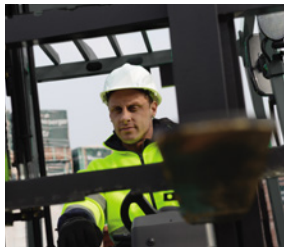

Mástil de alta visibilidad



Fácil acceso para tareas de servicio



Luz LED trasera de trabajo.

GRENDÍA ES

Serie FG15-35(C)P / FD20-35P3

CARRETILLAS CONTRAPESADAS DIÉSEL Y GLP

1,5-3,5 toneladas

EQUIPAMIENTO ESTÁNDAR Y OPCIONES

● = Estándar
● = Opcional

	FD20-25P3	FD30-35P3	FG15-18P	FG20CP	FG20-25P	FG30-35P
ELÉCTRICO	DIÉSEL		GLP			
Asidero trasero con bocina	●	●	●	●	●	●
Limitador de velocidad	●	●	●	●	●	●
Control eléctrico de motor diésel (modelo diésel)	●	●	●	●	●	●
Sistema de control de la velocidad (modelo GLP)	-	-	●	●	●	●
Juego de intermitentes	●	●	●	●	●	●
Juego de luces LED	●	●	●	●	●	●
Luz LED trasera de trabajo	●	●	●	●	●	●
Indicador de peso de la carga	●	●	●	●	●	●
Luz estroboscópica (naranja)	●	●	●	●	●	●
Interruptor FNR en reposabrazos ajustable (*de serie en modelos FC)	●	●	●	●	●	●
Luz azul trasera	●	●	●	●	●	●
Luces de mástil (solo disponibles con mástil tríplex)	●	●	-	-	●	●
Puerto USB	●	●	●	●	●	●
Advertencia de nivel bajo de GLP	-	-	●	●	●	●
PROTECCIÓN SUPERIOR Y CABINA						
Asiento Grammer MSG65 de vinilo	●	●	●	●	●	●
Asiento Grammer MSG65 de tela	●	●	●	●	●	●
Asiento Grammer MSG65 con calefactor	●	●	●	●	●	●
Espejos retrovisores (no disponibles con la cabina Deluxe)	●	●	●	●	●	●
Columna de dirección inclinable con memoria de posición	●	●	●	●	●	●
Bandeja portaobjetos (*no disponible para modelos FC)	●	●	●	●	●	●
Protector de lluvia acrílico	●	●	●	●	●	●
Cabina Deluxe	●	●	●	●	●	●
Panel frontal de la cabina con limpiaparabrisas + techo	●	●	-	-	●	●
Panel trasero de la cabina	●	●	-	-	●	●
Puertas de PVC de la cabina (izquierda y derecha)	●	●	-	-	●	●
Puertas de acero para la cabina	●	●	-	-	●	●
NEUMÁTICOS						
Ruedas macizas	●	●	●	●	●	●
Ruedas neumáticas	●	●	●	-	●	●
Ruedas de tracción dobles macizas	●	●	-	-	●	●
Ruedas de tracción dobles neumáticas	●	-	-	-	-	●
Ruedas macizas non-marking	●	●	●	●	●	●
ENTORNO						
Filtro de aire de un elemento	●	●	-	-	-	-
Filtro de aire de dos elementos	●	●	●	●	●	●
Escape elevado	●	●	-	-	-	-

Póngase en contacto con su concesionario para obtener información sobre el equipamiento incluido de serie y las opciones adicionales disponibles.



Palanca de control direccional en el volante (opcional)



Ruedas de tracción dobles macizas



Controles hidráulicos tipo fingertip (opcional)



Palancas MC



Cabina Deluxe

GRENDÍA ES

Serie FG15-35(C)P / FD20-35P3

CARRETILLAS CONTRAPESADAS DIÉSEL Y GLP

1,5-3,5 toneladas

CUANDO LA FIABILIDAD LO ES TODO...

Logisnext

Cada producto que lleva el nombre de Mitsubishi Forklift Trucks cuenta con el respaldo de la excelencia técnica, los recursos globales y la innovación continua de Logisnext, un grupo líder dedicado a la manutention de materiales y la intralogística.

Cada producto que lleva el nombre de Mitsubishi Forklift Trucks cuenta con el respaldo de la excelencia técnica, los recursos globales y la innovación continua de Logisnext, un grupo líder dedicado a la manutención de materiales y la intralogística.

Por eso, cuando le prometemos calidad, fiabilidad y una buena relación calidad-precio, queremos que tenga la seguridad de że es una garantía que podemos cumplir.

Por eso, cada modelo de nuestra galardonada i completa gama de carretillas elevadoras y equipos de almacén se fabrica conforme a las especificaciones más exigentes, para garantizar que siga trabajando para usted. Sea cual sea el trabajo. Sean cuales sean las condiciones.

NUNCA TRABAJARÁ SOLO

Como su concesionario oficial local, estamos a su disposición para mantener sus carretillas en funcionamiento, aportando nuestra dilatada experiencia, nuestra excelencia técnica y nuestro compromiso con la atención al cliente.

Somos sus expertos locales, respaldados por canales eficientes conectados a toda la organización de Mitsubishi Forklift Trucks y el soporte conectado del grupo Logisnext.

No importa dónde usted esté, estaremos cerca... con la capacidad de satisfacer todas sus necesidades.



GRENDÍA
EL DIAMANTE VERDE

El color verde de nuestras carretillas representa el compromiso de proteger el medio ambiente.

La geometría de nuestro logotipo hace recordar que, como los diamantes, las carretillas elevadoras Mitsubishi son garantía de calidad, fiabilidad y una buena inversión.

HECHO EN EUROPA

info@mitforklift.com

WSSM2693 (08/26) © 2026 MLE

© 2026 Logisnext Europe B.V. Todos los derechos reservados. Las especificaciones son orientativas y pueden variar en función de las condiciones de uso. Si no se tienen en cuenta todos los factores, el rendimiento puede variar. A la hora de determinar cuál es el mejor producto o solución, deben tenerse en cuenta todos los recursos comerciales pertinentes y también los conocimientos técnicos del distribuidor oficial. Las opciones y los detalles técnicos pueden cambiar sin previo aviso. Aviso legal completo e información actualizada sobre los productos: www.mitforklift.com

Mitsubishi Logisnext Europe B.V.
Hospitaaldreef 29 (planta 13) 1315 RC Almere
Países Bajos
Tel. +31 36 54 94 311

MITSUBISHI FORKLIFT BRIEFING
mft2.eu/fb

App Store
Google Play
mft2.eu/apps

YouTube
mft2.eu/youtube

mft2.eu/facebook

MITSUBISHI FORKLIFT TRUCKS