

WPL202

TRANSPALETA ELÉCTRICA DE LITIO PARA USO INTENSIVO 2,0 T

2000 kg | 125 mm | 24 V Li-Ion



El WPL202 es ideal para almacenes, centros de distribución y entornos minoristas donde la optimización del espacio es fundamental. Gracias a su diseño compacto y a su pequeño radio de giro (1320 mm), se maneja fácilmente en camiones y pasillos estrechos. La versión para cámaras frigoríficas (0 ~ -20°C), con componentes impermeables, batería calefactada, ruedas de goma y aceite hidráulico para bajas temperaturas, lo hace adecuado para la logística de alimentos congelados y farmacéutica (ofrecido en regiones no CE).

ESPECIFICACIÓN	REF	UNIDAD	VALOR
Fabricante			EP
Designación del modelo			WPL202
Tensión de la batería		V	24
Capacidad nominal	Q	kg	2000
Distancia al centro de gravedad de la carga	c	mm	600
Peso de servicio		kg	320
Altura de elevación	h_3	mm	125
Longitud total	l_1	mm	1620
Ancho total	b_1/b_2	mm	714
Longitud hasta dorsal de horquillas	l_2	mm	470
Dimensiones de horquillas	s/e/l	mm	55/170/1150
Radio de giro	Wa	mm	1320
Unidad de potencia			Eléctrico
Manipulación			De acompañante
Distancia de carga, centro del eje motriz a la horquilla	x	mm	982
Distancia entre ejes	y	mm	1300

Copyright 2026 EP Equipment. Todos los derechos reservados. | Hoja de datos actualizada el 2026-08-13

Características

Diseño ultrafino para espacios reducidos

Con una longitud de chasis de solo 470 mm y un radio de giro de 1320 mm, la WPL202 está diseñada para maximizar la maniobrabilidad en entornos reducidos como camiones, pasillos estrechos y almacenes compactos. Este tamaño compacto también optimiza el transporte y reduce los costes de flete.





Tecnología de litio con cargador integrado

Equipada con una batería Li-ion de 24V/100Ah y un cargador integrado de 30A, la WPL202 admite la carga de oportunidad rápida sin mantenimiento. Esto proporciona el máximo tiempo de actividad en operaciones de varios turnos y una mayor flexibilidad operativa.

Ruedas locas sincronizadas exclusivas

La WPL202 adopta ruedas estabilizadoras sincronizadas que garantizan una estabilidad y capacidad de pendiente superiores, incluso al operar en rampas o suelos irregulares. Este diseño avanzado minimiza los riesgos de vuelco y proporciona una manipulación de la carga más suave.

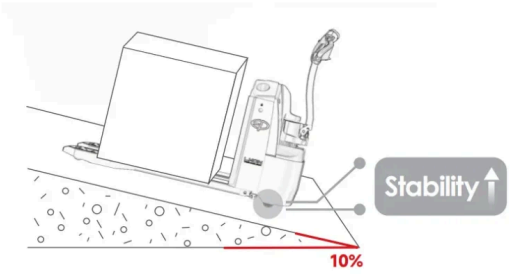



Opción para almacenamiento en frío disponible (No CE)

La versión para cámaras frigoríficas de la WPL202 está equipada con cabezal de timón impermeable, batería Li-ion calefactada, rueda motriz de goma y aceite hidráulico para bajas temperaturas, lo que permite un funcionamiento fiable en condiciones de congelación de hasta -20°C.

Durabilidad y comodidad para el usuario

Construido con componentes probados en el mercado, el WPL202 garantiza una fiabilidad a largo plazo. Opciones como el acceso por teclado y la telemática mejoran aún más la comodidad y permiten la integración con sistemas modernos de gestión de flotas.



Copyright 2026 EP Equipment. Todos los derechos reservados. | Hoja de datos actualizada el 2026-08-13

VDI Chart

	ESPECIFICACIÓN	REF	UNIDAD	VALOR
1.1	Fabricante			EP
1.2	Designación del modelo			WPL202
1.3	Unidad de potencia			Eléctrico
1.4	Manipulación			De acompañante
1.5	Capacidad nominal	Q	kg	2000
1.6	Distancia al centro de gravedad de la carga	c	mm	600
1.8	Distancia de carga, centro del eje motriz a la horquilla	x	mm	982
1.9	Distancia entre ejes	y	mm	1300
2.1	Peso de servicio		kg	320
2.2	Peso por eje con carga delante/detrás		kg	825/1495
2.3	Peso por eje sin carga delante/detrás		kg	255/65
3.1	Tipo de ruedas			Poliuretano
3.2	Dimensiones de ruedas, delante		mm	230x75
3.3	Dimensiones de ruedas, detrás		mm	Φ80x115/Φ85x70
3.4	Ruedas adicionales (ruedas giratorias)		mm	Φ74x30
3.5	Ruedas, número delante/detrás (x =con tracción)			1 x +2 / 4
3.6	Ancho de vía, delante	b_{10}	mm	483
3.7	Ancho de vía, detrás	b_{11}	mm	370
4.4	Altura de elevación	h_3	mm	125
4.9	Altura de la empuñadura de barra timón en posición de marcha mín./máx.	h_{14}	mm	900/1230
4.15	Altura bajada	h_{13}	mm	85
4.19	Longitud total	l_1	mm	1620
4.20	Longitud hasta dorsal de horquillas	l_2	mm	470
4.21	Ancho total	b_1/b_2	mm	714
4.22	Dimensiones de horquillas	s/e/l	mm	55/170/1150
4.25	Ancho exterior sobre horquillas	b_5	mm	540/685
4.32	Margen con el suelo, centro distancia entre ejes	m_2	mm	27
4.34.1	Ancho de pasillo para paletas 1000x1200 transversales	Ast	mm	2153
4.34.2	Ancho de pasillo para paletas 800x1200 transversales	Ast	mm	2080

Copyright 2026 EP Equipment. Todos los derechos reservados. | Hoja de datos actualizada el 2026-08-13

	ESPECIFICACIÓN	REF	UNIDAD	VALOR
4.35	Radio de giro	Wa	mm	1320
5.1	Velocidad de marcha con/sin carga		km/h	5.5/6
5.2	Velocidad de elevación con/sin carga		m/s	0.022
5.3	Velocidad de descenso con/sin carga		m/s	0.039
5.8	Capacidad de rampa máx. con/sin carga		%	10/16
5.10	Freno de servicio			Electromagnético
6.1	Motor de tracción, potencia S2 60 min		kW	1.6
6.2	Motor de elevación, potencia con S3 15%		kW	0.8
6.4.1	Tensión de la batería		V	24
6.4.2	Tensión de batería/capacidad nominal		Ah	100
6.4.3	Tipo de batería			Li-Ion
6.5	Peso de la batería		kg	44
6.6	Consumo de energía con respecto a DIN EN 16796		kWh/h	0.256
6.7	Rendimiento de rotación según VDI 2198			85.16
6.8	Eficiencia de rotación según VDI 2198			171.35
8.1	Tipo de unidad de transmisión			AC
10.5	Diseño de dirección			Mecánico
10.7	Nivel sonoro al oído del conductor		dB(A)	70

Sujeto a modificaciones de las especificaciones y diseños sin previo aviso como parte de la mejora continua del producto. Las imágenes y los datos técnicos mostrados pueden incluir características opcionales y se proporcionan únicamente como referencia. Todas las dimensiones están sujetas a las tolerancias de fabricación estándar.

Copyright 2026 EP Equipment. Todos los derechos reservados. | Hoja de datos actualizada el 2026-08-13

VDI Drawing

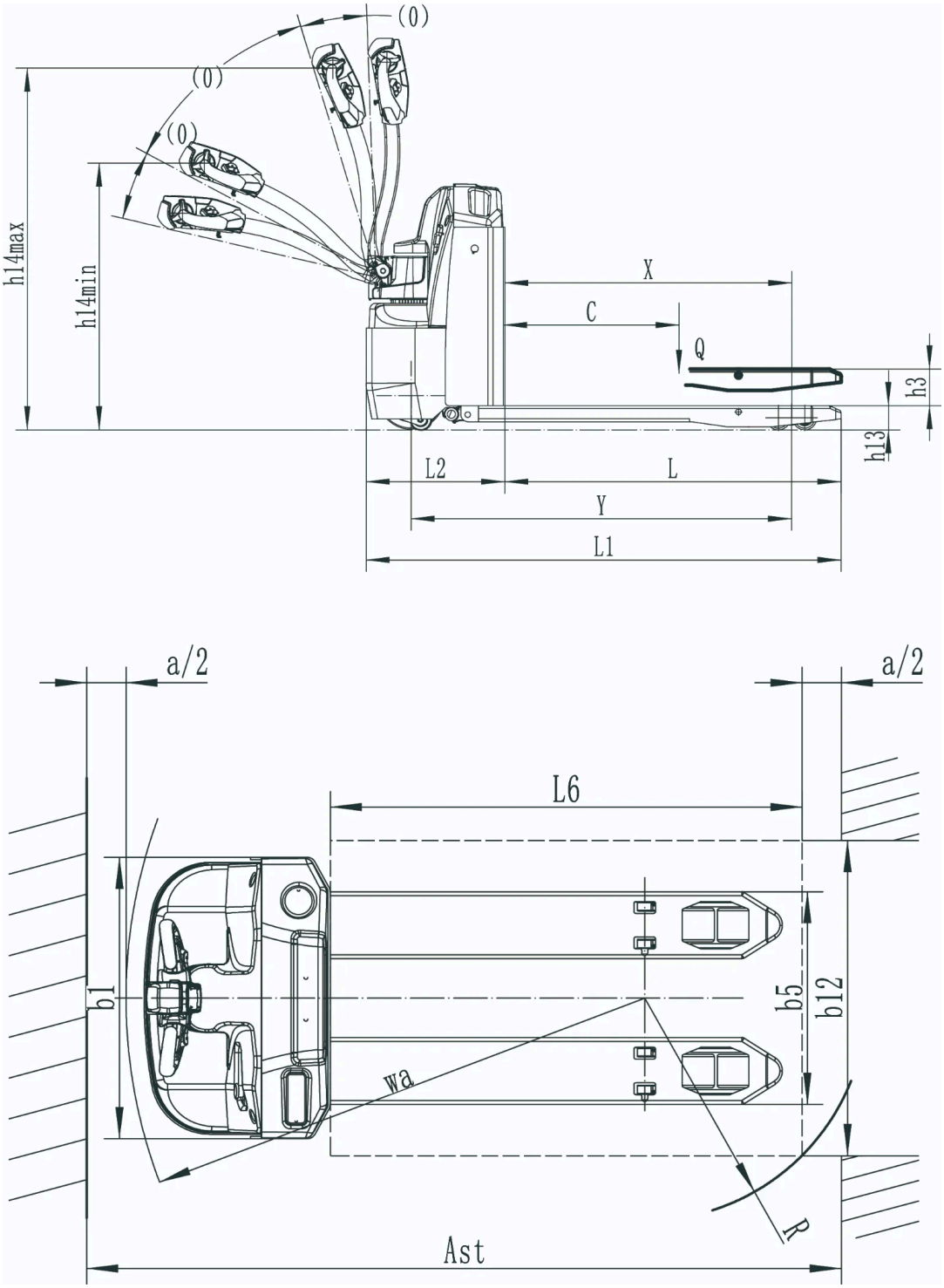

Opciones

ARTÍCULO	OPCIONES (artículos opcionales marcados en amarillo)
Dimensión de la horquilla	540*1150 | 540*850 | 540*1000 | 540*1220 | 540*1300 | 540*1450 | 540*1600 | 540*1800 | 540*2000 | 540*2400 | 685*850 | 685*1000 | 685*1150 | 685*1220 | 685*1300 | 685*1450 | 685*1600 | 685*1800 | 685*2000 | 685*2400

Copyright 2026 EP Equipment. Todos los derechos reservados. | Hoja de datos actualizada el 2026-08-13

ARTÍCULO	OPCIONES (artículos opcionales marcados en amarillo)
Altura mínima de las horquillas (bajadas)	85
Altura del respaldo	no | 1220 | 1520
Tipo de rueda de carga	Doble | Simple
Material de la rueda de carga	PU
Material de la rueda motriz	PU | PU de rastreo
Capacidad de la batería	100Ah Li-ion
Cargador	24V-30A integrado
Indicador de batería (BDI)	Con horímetro
Ruedas pivotantes	Sí y no personalizado
Funcionamiento del manipulador vertical	Sí y no personalizado
Telemática	Sí y no personalizado | No
Norma británica: no se puede circular durante la carga	No
Para cámara frigorífica	No | Sí y no personalizado (ofrecido en regiones no CE)
Altura al suelo de la cubierta del grupo de tracción	35mm | 50mm
Rodillo de entrada	No
Código PIN	No

Copyright 2026 EP Equipment. Todos los derechos reservados. | Hoja de datos actualizada el 2026-08-13